Kompensatory stalowe

Kompensatory stalowe stosowane są w celu przenoszenia przemieszczeń rurociągu według określonych wcześniej parametrów oraz wielkości. Aby osiągnąć maksymalny okres pracy w warunkach ciśnienia roboczego należy stosować się do poniższych uwag i zaleceń:

Przed instalacją
Należy sprawdzić czy kompensator dostarczony na miejsce montażu nie wykazuje żadnych uszkodzeń związanych z jego transportem. Jakiekolwiek uszkodzenie mieszka stalowego może znacznie skrócić żywotność kompensatora. Nie należy rozpoczynać montażu kompensatora przed ukończeniem innych prac związanych z montażem instalacji, w szczególności dotyczy to punktów stałych oraz podpór przesuwnych rurociągu.
Kompensator nie może pracować jako podpora rurociągu oraz w żadnym wypadku przenosić jego ciężaru. Kompensator stalowy nie może być poddany działaniu sił skręcających poprzez naprężenia występujące w rurociągu zarówno podczas instalacji jak i w czasie normalnej pracy.

W czasie instalacji
Nie należy poddawać kompensatora działaniom mechanicznym, np. silnym uderzeniom. W szczególności nie należy dopuścić do upadku kompensatora na twardą powierzchnię. W trakcie montażu nie wolno podczepiać lin ani łańcuchów do jakiejkolwiek części mieszka kompensatora. W przypadku kompensatorów z wewnętrznymi tulejami osłonowymi należy zwrócić szczególną uwagę na montaż kompensatora zgodnie z kierunkiem przepływu medium. Podczas montażu kompensatora należy zwrócić uwagę na zachowanie współosiowości z rurociągiem.
Przy montażu kompensatorów kołnierzowych śruby należy dokręcać naprzemiennie w kilku kolejnych krokach. Przestrzeń w rurociągu przeznaczona do zamontowania kompensatora musi odpowiadać dokładnie długości montażowej kompensatora.

Po instalacji
Należy usunąć elementy służące uzyskaniu naprężenia wstępnego kompensatora oraz służące celom transportowym (jeśli takie elementy występowały). Kompensator nie może wykazywać żadnych uszkodzeń mechanicznych - wewnątrz karbów mieszka nie mogą znajdować się żadne ciała obce. Przed przeprowadzeniem testu ciśnieniowego instalacji należy upewnić się co do prawidłowego wykonania punktów stałych. Nie wolno przekraczać maksymalnej dozwolonej wartości ciśnienia. W przypadku wykonywania izolacji rurociągu nie można dopuścić aby materiał izolacyjny dostawał się między karby mieszka kompensatora.

W czasie eksploatacji
Ciśnienie robocze oraz wielkości przemieszczeń kompensatora nie mogą w żadnym wypadku przekraczać wartości dopuszczalnych. W szczególności należy wystrzegać się skokowych zmian ciśnienia powodowanych poprzez wadliwe urządzenia lub też jego nieprawidłowe funkcjonowanie. W przypadku zmiany warunków pracy instalacji takich jak ciśnienie, temperatura, itp. należy rozpatrzyć ponownie możliwość pracy danego kompensatora w zmienionych warunkach roboczych.

Warunki konserwacji kompensatorów
Kompensatory stalowe są urządzeniami bezobsługowymi. W czasie pracy kompensatorów należy dokonywać okresowych oględzin. Występowanie jakichkolwiek nieprawidłowości, w szczególności: przecieków, nieszczelności, śladów korozji mieszka lub śladów uszkodzeń na powierzchni stalowych mieszków musi skutkować jak najszybszą wymianą kompensatora na nowy. Kompensatory stalowe nie podlegają regeneracji.

Temperaturowe współczynniki korekcyjne dla kompensatorów stalowych
Parametry katalogowe kompensatorów stalowych podane w tabelach zostały wyliczone w oparciu o podane maksymalne ciśnienia robocze dla poszczególnych typów równe odpowiednio: 2,5 - 10 - 16 - 25 bar oraz temperaturę obliczeniową +20°C.
Dla temperatur roboczych różnych od podanej temperatury obliczeniowej maksymalne ciśnienie robocze może być wyliczone w oparciu o podane w poniższej tabeli współczynniki korygujące.

temperatura robocza [°C]	20	100	150	200	250	300	350	400
współczynnik korekcyjny	1,00	0,83	0,78	0,74	0,71	0,67	0,64	0,62

Uwaga!
Podane w tabelach wartości dopuszczalnych przemieszczeń (osiowych, poprzecznych i kątowych) dla poszczególnych kompensatorów należy rozpatrywać alternatywnie. Wartości te nie mogą występować jednocześnie.

Kompensatory stalowe

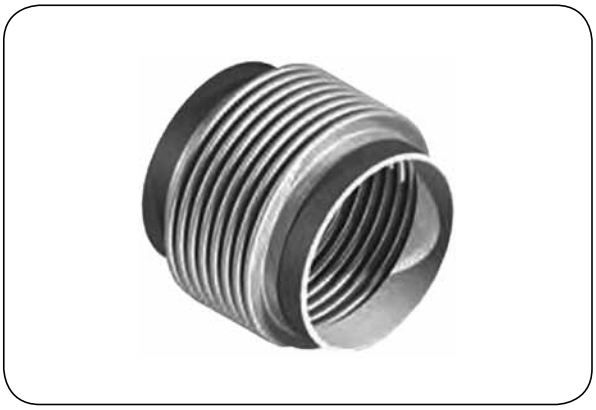

AX1SU

Typ końcówek: Króćce rurowe do wspawania
Materiał mieszka: Stal AISI 321 (1.4541)
Materiał końcówek: Stal węglowa (1.0345)
Temp. pracy: Do +400°C
Ciśn. robocze: Do 2,5; 6; 10; 16; 25 bar (w zależności od wersji)

Dla temperatury pracy powyżej +20°C należy uwzględnić współczynnik korekcyjny.

Standardowy kompensator osiowy z króćcami do wspawania przeznaczony do montażu w instalacjach rurowych w celu kompensowania przemieszczeń osiowych. Wytrzymuje minimum 1000 pełnych cykli przemieszczeń (w temperaturze +20°C).

indeks	DN	ciśnienie robocze [bar]	przemieszczenia			króćce do wspawania, średnica x grubość mm]	sprężystość			długość zabudowy [mm]	masa [kg]
			osiowe [± mm]	poprzeczne [± mm]	kątowe [± °]		osiowa [N/mm]	poprzeczna [N/mm]	kątowa [Nm/°]		
PN 2,5											
BM-AX1SU-03-0050-023	50	2,5	11,5	7	22	60,3 x 2,9	88	61	0,3	215	0,7
BM-AX1SU-03-0050-038	50	2,5	19	19,5	25	60,3 x 2,9	54	15	0,4	280	0,8
BM-AX1SU-03-0065-027	65	2,5	13,5	6	20	76,1 x 2,9	82	112	0,4	205	0,8
BM-AX1SU-03-0065-043	65	2,5	21,5	16	25	76,1 x 2,9	80	39	0,6	270	1,3
BM-AX1SU-03-0080-026	80	2,5	13	3	14,5	88,9 x 3,2	109	449	0,5	165	1,2
BM-AX1SU-03-0080-043	80	2,5	21,5	8,5	24,5	88,9 x 3,2	66	86	0,7	210	1,4
BM-AX1SU-03-0080-065	80	2,5	32,5	19,5	25	88,9 x 3,2	44	24	1,1	270	1,5
BM-AX1SU-03-0100-037	100	2,5	18,5	3,5	16	114,3 x 3,6	95	507	0,8	165	1,7
BM-AX1SU-03-0100-053	100	2,5	26,5	7,5	23,5	114,3 x 3,6	64	138	1,1	200	1,7
BM-AX1SU-03-0100-092	100	2,5	46	23	25	114,3 x 3,6	59	39	1,7	275	2,6
BM-AX1SU-03-0125-038	125	2,5	19	3	14	139,7 x 4,0	93	831	1,2	165	2,2
BM-AX1SU-03-0125-065	125	2,5	32,5	9	24	139,7 x 4,0	85	206	1,8	215	3,2
BM-AX1SU-03-0125-097	125	2,5	48,5	25	25	139,7 x 4,0	71	64	3,1	315	4,9
BM-AX1SU-03-0150-041	150	2,5	20,5	2,5	12,5	168,3 x 4,5	113	980	2	175	2,6
BM-AX1SU-03-0150-083	150	2,5	41,5	12	25	168,3 x 4,5	57	106	3,2	250	3,4
BM-AX1SU-03-0150-123	150	2,5	61,5	36,5	25	168,3 x 4,5	70	46	6,1	405	6,8
BM-AX1SU-03-0200-057	200	2,5	28,5	3,5	13,5	219,1 x 6,3	87	841	3,5	190	4,5
BM-AX1SU-03-0200-092	200	2,5	46	12	22	219,1 x 6,3	104	304	6,1	275	7,3
BM-AX1SU-03-0200-114	200	2,5	57	18,5	25	219,1 x 6,3	54	110	7,1	310	7,1
BM-AX1SU-03-0250-050	250	2,5	25	2,5	9,5	273,0 x 6,3	92	1780	5,3	190	6,1
BM-AX1SU-03-0250-109	250	2,5	54,5	14	21	273,0 x 6,3	56	203	11	310	8,8
BM-AX1SU-03-0250-149	250	2,5	74,5	28	25	273,0 x 6,3	64	115	16	400	14,3
BM-AX1SU-03-0300-063	300	2,5	31,5	3	10,5	323,9 x 7,1	124	3140	7,8	190	9,1
BM-AX1SU-03-0300-119	300	2,5	59,5	9	19,5	323,9 x 7,1	46	321	11	245	8,5
BM-AX1SU-03-0300-159	300	2,5	79,5	26,5	25	323,9 x 7,1	61	150	22	415	17,6
PN 6											
BM-AX1SU-06-0050-023	50	6	11,5	7	22	60,3 x 2,9	88	61	0,6	215	0,7
BM-AX1SU-06-0050-040	50	6	20	24	25	60,3 x 2,9	79	15	1,1	315	1,1
BM-AX1SU-06-0065-026	65	6	13	5,5	19	76,1 x 2,9	84	112	0,8	205	0,8
BM-AX1SU-06-0065-043	65	6	21,5	16	25	76,1 x 2,9	81	39	1,4	270	1,3
BM-AX1SU-06-0080-025	80	6	12,5	3	14	88,9 x 3,2	110	449	1,1	165	1,2
BM-AX1SU-06-0080-042	80	6	21	8,5	23,5	88,9 x 3,2	66	86	1,6	210	1,4
BM-AX1SU-06-0080-059	80	6	29,5	18,5	25	88,9 x 3,2	100	52	2,5	275	2,3
BM-AX1SU-06-0100-035	100	6	17,5	3	15,5	114,3 x 3,6	94	507	1,7	165	1,7
BM-AX1SU-06-0100-053	100	6	26,5	7,5	23,5	114,3 x 3,6	98	187	2,5	205	2,0
BM-AX1SU-06-0100-076	100	6	38	21	25	114,3 x 3,6	118	81	4,5	295	4,3
BM-AX1SU-06-0125-035	125	6	17,5	2,5	12,5	139,7 x 4,0	92	831	2,4	165	2,2
BM-AX1SU-06-0125-062	125	6	31	8,5	23	139,7 x 4,0	85	206	4	215	3,2
BM-AX1SU-06-0125-082	125	6	41	21,5	25	139,7 x 4,0	111	103	7,2	320	6,1

Kompensatory stalowe - AX1SU (dalszy ciąg tabeli)

indeks	DN	ciśnienie robocze [bar]	przemieszczenia			króćce do wspawania, średnica x grubość mm]	sprężystość			długość zabudowy [mm]	masa [kg]
			osiowe [± mm]	poprzeczne [± mm]	kątowe [± °]		osiowa [N/mm]	poprzeczna [N/mm]	kątowa [Nm/°]		
PN 6											
BM-AX1SU-06-0150-038	150	6	19	2,5	11,5	168,3 x 4,5	112	980	4,1	175	2,6
BM-AX1SU-06-0150-065	150	6	32,5	10	20	168,3 x 4,5	131	295	7,9	260	4,9
BM-AX1SU-06-0150-103	150	6	51,5	26,5	25	168,3 x 4,5	152	124	13	365	9,0
BM-AX1SU-06-0200-051	200	6	25,5	3	12	219,1 x 6,3	86	841	7,5	190	4,5
BM-AX1SU-06-0200-088	200	6	44	11,5	21	219,1 x 6,3	106	304	14	275	7,3
BM-AX1SU-06-0200-110	200	6	55	19	25	219,1 x 6,3	154	265	18	325	11,3
BM-AX1SU-06-0250-046	250	6	23	2,5	9	273,0 x 6,3	94	1780	12	190	6,1
BM-AX1SU-06-0250-086	250	6	43	9	16,5	273,0 x 6,3	109	556	22	275	9,1
BM-AX1SU-06-0250-111	250	6	55,5	18,5	22	273,0 x 6,3	117	288	32	365	14,9
BM-AX1SU-06-0300-058	300	6	29	2,5	9,5	323,9 x 7,1	127	3140	17	190	9,1
BM-AX1SU-06-0300-084	300	6	42	6	14	323,9 x 7,1	87	915	23	235	10,0
BM-AX1SU-06-0300-115	300	6	57,5	12	19	323,9 x 7,1	121	644	33	295	15,0
PN 10											
BM-AX1SU-10-0025-012	25	10	6	4,5	20	33,7 x 2,6	96	43	0,3	185	0,3
BM-AX1SU-10-0032-015	32	10	7,5	4	20,5	42,4 x 2,6	89	68	0,3	175	0,5
BM-AX1SU-10-0040-019	40	10	9,5	8	23	48,3 x 2,6	102	39	0,6	225	0,5
BM-AX1SU-10-0050-018	50	10	9	4,5	17	60,3 x 2,9	110	116	0,8	195	0,7
BM-AX1SU-10-0050-031	50	10	15,5	14	25	60,3 x 2,9	105	34	1,3	265	1,1
BM-AX1SU-10-0065-025	65	10	12,5	5,5	18,5	76,1 x 2,9	85	112	1,4	205	0,8
BM-AX1SU-10-0065-036	65	10	18	12,5	25	76,1 x 2,9	98	54	2,1	260	1,2
BM-AX1SU-10-0080-023	80	10	11,5	2,5	13	88,9 x 3,2	111	449	1,7	165	1,2
BM-AX1SU-10-0080-033	80	10	16,5	5,5	18,5	88,9 x 3,2	128	231	2,3	195	1,4
BM-AX1SU-10-0080-046	80	10	23	14,5	25	88,9 x 3,2	127	84	4	275	2,3
BM-AX1SU-10-0100-030	100	10	15	2,5	13	114,3 x 3,6	95	539	2,7	165	1,5
BM-AX1SU-10-0100-043	100	10	21,5	6,5	19,5	114,3 x 3,6	107	239	4	205	2,3
BM-AX1SU-10-0100-057	100	10	28,5	16	25	114,3 x 3,6	152	129	7,1	295	4,3
BM-AX1SU-10-0125-030	125	10	15	2	11	139,7 x 4,0	96	886	3,8	165	1,9
BM-AX1SU-10-0125-045	125	10	22,5	5,5	16,5	139,7 x 4,0	105	364	5,8	205	2,8
BM-AX1SU-10-0125-063	125	10	31,5	13,5	23,5	139,7 x 4,0	144	204	9,7	280	5,4
BM-AX1SU-10-0150-028	150	10	14	1,5	8,5	168,3 x 4,5	220	3380	5,8	160	3,2
BM-AX1SU-10-0150-061	150	10	30,5	8,5	18,5	168,3 x 4,5	139	344	12	245	4,3
BM-AX1SU-10-0150-071	150	10	35,5	16,5	22,5	168,3 x 4,5	172	207	19	340	5,9
BM-AX1SU-10-0200-035	200	10	17,5	2	8,5	219,1 x 6,3	251	3980	12	180	6,1
BM-AX1SU-10-0200-067	200	10	33,5	6,5	16	219,1 x 6,3	139	703	18	225	6,5
BM-AX1SU-10-0200-091	200	10	45,5	13	22	219,1 x 6,3	185	440	25	290	11,3
BM-AX1SU-10-0250-035	250	10	17,5	1,5	6,5	273,0 x 6,3	258	6760	19	180	6,8
BM-AX1SU-10-0250-065	250	10	32,5	5	12,5	273,0 x 6,3	142	1280	26	225	8,1
BM-AX1SU-10-0250-095	250	10	47,5	12	18,5	273,0 x 6,3	180	632	42	310	15,8
BM-AX1SU-10-0300-039	300	10	19,5	1,5	6	323,9 x 7,1	238	8620	26	180	10,3
BM-AX1SU-10-0300-091	300	10	45,5	8	15	323,9 x 7,1	150	1080	47	265	13,5
BM-AX1SU-10-0300-115	300	10	57,5	14	19	323,9 x 7,1	200	788	66	335	22,8
PN 16											
BM-AX1SU-16-0025-012	25	16	6	4,5	20	33,7 x 2,6	97	43	0,4	185	0,3
BM-AX1SU-16-0032-015	32	16	7,5	4	20,5	42,4 x 2,6	89	68	0,5	175	0,5
BM-AX1SU-16-0040-018	40	16	9	8	22	48,3 x 2,6	174	56	1,1	235	0,6
BM-AX1SU-16-0050-018	50	16	9	4,5	17	60,3 x 2,9	111	116	1,2	195	0,7
BM-AX1SU-16-0050-028	50	16	14	13,5	25	60,3 x 2,9	173	51	2,2	275	1,3
BM-AX1SU-16-0065-020	65	16	10	4	15	76,1 x 2,9	107	182	1,9	195	0,9
BM-AX1SU-16-0065-037	65	16	18,5	13.5	25	76,1 x 2,9	176	85	3,4	270	1,6
BM-AX1SU-16-0080-021	80	16	10,5	2,5	12	88,9 x 3,2	119	411	2,8	170	1,2
BM-AX1SU-16-0080-040	80	16	20	10,5	23,5	88,9 x 3,2	190	161	5,2	245	2,3
BM-AX1SU-16-0100-029	100	16	14,5	2,5	13	114,3 x 3,6	152	743	4,4	170	2,0
BM-AX1SU-16-0100-043	100	16	21,5	7	19,5	114,3 x 3,6	190	354	6,8	215	3,1
BM-AX1SU-16-0125-019	125	16	9,5	1	7	139,7 x 4,0	198	3070	5,4	155	2,3
BM-AX1SU-16-0125-040	125	16	20	4,5	14,5	139,7 x 4,0	163	715	8,6	195	3,0
BM-AX1SU-16-0125-050	125	16	25	7,5	18,5	139,7 x 4,0	183	431	12	230	4,7
BM-AX1SU-16-0150-024	150	16	12	1,5	7	168,3 x 4,5	330	4890	9,6	165	3,7
BM-AX1SU-16-0150-040	150	16	20	3,5	12	168,3 x 4,5	202	1140	13	195	3,7
BM-AX1SU-16-0150-063	150	16	31,5	9,5	19,5	168,3 x 4,5	247	526	20	255	6,9

Kompensatory stalowe - AX1SU (dalszy ciąg tabeli)

indeks	DN	ciśnienie robocze [bar]	przemieszczenia			króćce do wspawania, średnica x grubość mm]	sprężystość			długość zabudowy [mm]	masa [kg]
			osiowe [± mm]	poprzeczne [± mm]	kątowe [± °]		osiowa [N/mm]	poprzeczna [N/mm]	kątowa [Nm/°]		
PN 16											
BM-AX1SU-16-0200-032	200	16	16	1,5	7,5	219,1 x 6,3	393	8970	17	165	6,9
BM-AX1SU-16-0200-060	200	16	30	6	14,5	219,1 x 6,3	206	1050	28	230	8,6
BM-AX1SU-16-0200-075	200	16	37,5	12,5	18	219,1 x 6,3	278	617	45	320	14,9
BM-AX1SU-16-0250-034	250	16	17	2	6,5	273,0 x 6,3	269	5220	32	195	8,1
BM-AX1SU-16-0250-059	250	16	29,5	4,5	11,5	273,0 x 6,3	218	1890	43	230	10,8
BM-AX1SU-16-0250-080	250	16	40	12	15,5	273,0 x 6,3	282	866	75	340	18,7
BM-AX1SU-16-0300-028	300	16	14	0,5	4,5	323,9 x 7,1	469	27100	36	165	11,1
BM-AX1SU-16-0300-063	300	16	31,5	4	10,5	323,9 x 7,1	282	3750	56	220	15,4
BM-AX1SU-16-0300-089	300	16	44,5	10	14,5	323,9 x 7,1	259	1220	98	320	20,4
PN 25											
BM-AX1SU-25-0050-015	50	25	7,5	3	14	60,3 x 2,9	130	167	1,6	185	0,7
BM-AX1SU-25-0050-022	50	25	11	8,5	21,5	60,3 x 2,9	222	104	2,6	240	1,0
BM-AX1SU-25-0065-016	65	25	8	3	12	76,1 x 2,9	150	242	2,8	195	1,0
BM-AX1SU-25-0065-029	65	25	14,5	12	22,5	76,1 x 2,9	270	112	5,4	285	2,0
BM-AX1SU-25-0080-020	80	25	10	2,5	11,5	88,9 x 3,2	191	655	4,2	170	1,4
BM-AX1SU-25-0080-031	80	25	15,5	6,5	18	88,9 x 3,2	241	288	6,7	220	2,3
BM-AX1SU-25-0100-023	100	25	11,5	2	10	114,3 x 3,6	266	1850	6	160	2,3
BM-AX1SU-25-0100-036	100	25	18	6	16,5	114,3 x 3,6	230	474	11	215	2,6
BM-AX1SU-25-0125-028	125	25	14	2,5	10,5	139,7 x 4,0	223	1300	12	185	3,4
BM-AX1SU-25-0125-043	125	25	21,5	6	16	139,7 x 4,0	279	703	17	225	5,5
BM-AX1SU-25-0150-025	150	25	12,5	1,5	7,5	168,3 x 4,5	452	6060	15	165	4,5
BM-AX1SU-25-0150-047	150	25	23,5	6,5	14,5	168,3 x 4,5	321	915	28	240	6,9
BM-AX1SU-25-0200-027	200	25	13,5	1	6,5	219,1 x 6,3	585	11900	26	170	7,7
BM-AX1SU-25-0200-051	200	25	25,5	4,5	12	219,1 x 6,3	313	1820	40	220	10,
BM-AX1SU-25-0200-060	200	25	30	8,5	14,5	219,1 x 6,3	352	1060	59	285	13,3
BM-AX1SU-25-0250-024	250	25	12	1	4,5	273,0 x 6,3	718	25600	40	170	9,7
BM-AX1SU-25-0250-046	250	25	23	3,5	9	273,0 x 6,3	372	3610	63	225	12,5
BM-AX1SU-25-0250-063	250	25	31,5	7	12	273,0 x 6,3	358	1670	92	285	16,6
BM-AX1SU-25-0300-030	300	25	15	1	5	323,9 x 7,1	622	18600	67	190	13,4
BM-AX1SU-25-0300-048	300	25	24	3,5	8	323,9 x 7,1	389	4480	97	240	15,4
BM-AX1SU-25-0300-065	300	25	32,5	5,5	10,5	323,9 x 7,1	358	2760	115	265	20,4

Kompensatory stalowe

AX1BU

Typ końcówek: Kołnierze obrotowe EN 1092-1
Materiał mieszka: Stal AISI 321 (1.4541)
Materiał końcówek: Stal węglowa (1.0460)
Temp. pracy: Do +400°C
Ciśn. robocze: Do 2,5; 6; 10; 16; 25 bar (w zależności od wersji)

Dla temperatury pracy powyżej +20°C należy uwzględnić współczynnik korekcyjny.

Kompensator osiowy z kołnierzami obrotowymi przeznaczony do montażu w instalacjach rurowych w celu kompensowania przemieszczeń osiowych. Wytrzymuje minimum 1000 pełnych cykli przemieszczeń (w temperaturze +20°C).

indeks	DN	ciśnienie robocze [bar]	przemieszczenia			sprężystość			długość zabudowy [mm]	masa [kg]
			osiowe [± mm]	poprzeczne [± mm]	kątowe [± °]	osiowa [N/mm]	poprzeczna [N/mm]	kątowa [Nm/°]		
PN 2,5										
BM-AX1BU-03-0050-023	50	2,5	11,5	7	22	88	60	0,3	155	3,3
BM-AX1BU-03-0050-038	50	2,5	19	19,5	25	54	14	0,4	220	3,4
BM-AX1BU-03-0050-027	65	2,5	13,5	6	20	82	108	0,4	145	4,1
BM-AX1BU-03-0065-043	65	2,5	21,5	15	25	52	27	0,6	200	4,3
BM-AX1BU-03-0065-057	65	2,5	28,5	26,5	25	39	12	0,7	250	4,4
BM-AX1BU-03-0080-026	80	2,5	13	3	14,5	109	401	0,6	150	6,4
BM-AX1BU-03-0080-043	80	2,5	21,5	8,5	24,5	66	80	0,8	195	6,6
BM-AX1BU-03-0080-065	80	2,5	32,5	19,5	25	44	24	1,1	250	6,7
BM-AX1BU-03-0100-037	100	2,5	18,5	3,5	16	95	507	0,8	155	7,2
BM-AX1BU-03-0100-053	100	2,5	26,5	7,5	23,5	64	138	1,1	190	7,4
BM-AX1BU-03-0100-092	100	2,5	46	23	25	59	40	1,7	265	8,4
BM-AX1BU-03-0125-038	125	2,5	19	3	14	93	831	1,2	160	9,5
BM-AX1BU-03-0125-065	125	2,5	32,5	9	24	85	197	1,8	215	10,5
BM-AX1BU-03-0125-097	125	2,5	48,5	25	25	71	63	3,1	305	12,2
BM-AX1BU-03-0150-041	150	2,5	20,5	2,5	12,5	113	980	2	180	10,5
BM-AX1BU-03-0150-083	150	2,5	41,5	12	25	57	112	3,1	250	11,1
BM-AX1BU-03-0150-123	150	2,5	61,5	36,5	25	70	46	6	400	14,5
BM-AX1BU-03-0200-057	200	2,5	28,5	3,5	13,5	87	879	3,4	185	15,4
BM-AX1BU-03-0200-100	200	2,5	50	12,5	24	48	137	5,4	260	16,2
BM-AX1BU-03-0200-114	200	2,5	57	18,5	25	54	109	7,1	310	17,6
BM-AX1BU-03-0250-050	250	2,5	25	2,5	9,5	92	1860	5,3	190	19,8
BM-AX1BU-03-0250-109	250	2,5	54,5	14	21	56	207	11	310	22,5
BM-AX1BU-03-0250-149	250	2,5	74,5	28	25	64	117	15	405	28,
BM-AX1BU-03-0300-063	300	2,5	31,5	3	10,5	124	3000	8	205	27,4
BM-AX1BU-03-0300-118	300	2,5	59	9	19,5	46	330	11	255	27,4
BM-AX1BU-03-0300-159	300	2,5	79,5	26,5	25	61	150	22	420	35,9
PN 6										
BM-AX1BU-06-0050-023	50	6	11,5	7	22	88	60	0,6	155	3,3
BM-AX1BU-06-0050-040	50	6	20	24	25	79	15	1,1	255	3,8
BM-AX1BU-06-0065-026	65	6	13	5,5	19	84	108	0,9	145	4,1
BM-AX1BU-06-0065-043	65	6	21,5	16	25	81	39	1,4	210	4,5
BM-AX1BU-06-0080-025	80	6	12,5	3	14	110	401	1,1	150	6,4
BM-AX1BU-06-0080-042	80	6	21	8,5	23,5	66	80	1,7	195	6,6
BM-AX1BU-06-0080-059	80	6	29,5	18,5	25	100	52	2,5	260	7,5
BM-AX1BU-06-0100-035	100	6	17,5	3	15,5	94	507	1,7	155	7,2
BM-AX1BU-06-0100-053	100	6	26,5	7,5	23,5	98	179	2,6	200	7,8
BM-AX1BU-06-0100-076	100	6	38	21	25	118	82	4,4	280	9,8
BM-AX1BU-06-0125-035	125	6	17,5	2,5	12,5	92	831	2,4	160	9,5

Kompensatory stalowe - AX1BU (dalszy ciąg tabeli)

indeks	DN	ciśnienie robocze [bar]	przemieszczenia			sprężystość			długość zabudowy [mm]	masa [kg]
			osiowe [± mm]	poprzeczne [± mm]	kątowe [± °]	osiowa [N/mm]	poprzeczna [N/mm]	kątowa [Nm/°]		
PN 6										
BM-AX1BU-06-0125-062	125	6	31	8,5	23	85	197	4	215	10,5
BM-AX1BU-06-0125-082	125	6	41	21,5	25	111	103	7,2	310	13,4
BM-AX1BU-06-0150-038	150	6	19	2,5	11,5	112	980	4,1	180	10,5
BM-AX1BU-06-0150-065	150	6	32,5	10	20	131	306	7,7	255	12,6
BM-AX1BU-06-0150-103	150	6	51,5	26,5	25	152	126	13	364	16,7
BM-AX1BU-06-0200-051	200	6	25,5	3	12	86	879	7,4	185	15,4
BM-AX1BU-06-0200-088	200	6	44	11,5	21	106	311	14	275	18,6
BM-AX1BU-06-0200-110	200	6	55	19	25	154	265	18	330	23,1
BM-AX1BU-06-0250-046	250	6	23	2,5	9	94	1860	12	190	19,8
BM-AX1BU-06-0250-086	250	6	43	9	16,5	109	556	22	280	23,8
BM-AX1BU-06-0250-111	250	6	55,5	18,5	22	117	283	32	375	28,6
BM-AX1BU-06-0300-058	300	6	29	2,5	9,5	127	3000	17	205	27,4
BM-AX1BU-06-0300-084	300	6	42	6	14	87	877	24	240	28,3
BM-AX1BU-06-0300-115	300	6	57,5	12	19	121	629	34	305	34,9
PN 10										
BM-AX1BU-10-0025-012	25	10	6	4,5	20	96	45	0,3	115	2,4
BM-AX1BU-10-0032-015	32	10	7,5	4	20,5	89	68	0,3	110	4,
BM-AX1BU-10-0040-019	40	10	9,5	8	23	102	39	0,6	155	4,5
BM-AX1BU-10-0050-018	50	10	9	4,5	17	110	110	0,8	145	5,8
BM-AX1BU-10-0050-031	50	10	15,5	14	25	105	35	1,3	210	6,2
BM-AX1BU-10-0065-025	65	10	12,5	5,5	18,5	85	115	1,3	150	6,7
BM-AX1BU-10-0065-035	65	10	17,5	12	25	99	53	2,1	210	7,1
BM-AX1BU-10-0080-023	80	10	11,5	2,5	13	111	401	1,7	155	7,7
BM-AX1BU-10-0080-033	80	10	16,5	5,5	18,5	128	240	2,3	180	8,
BM-AX1BU-10-0080-046	80	10	23	14,5	25	127	83	4,1	265	8,8
BM-AX1BU-10-0100-030	100	10	15	2,5	13	95	539	2,7	155	9,5
BM-AX1BU-10-0100-043	100	10	21,5	13	19,5	107	248	4	195	10,1
BM-AX1BU-10-0100-057	100	10	28,5	16	25	152	123	7,3	295	12,1
BM-AX1BU-10-0125-030	125	10	15	2	11	96	886	3,8	155	11,7
BM-AX1BU-10-0125-045	125	10	22,5	5,5	16,5	105	378	5,7	195	12,3
BM-AX1BU-10-0125-063	125	10	31,5	13,5	23,5	144	193	10	280	14,9
BM-AX1BU-10-0150-028	150	10	14	1,5	8,5	220	3380	5,8	165	15,7
BM-AX1BU-10-0150-061	150	10	30,5	8,5	18,5	139	351	12	250	17,4
BM-AX1BU-10-0150-071	150	10	35,5	16,5	22,5	172	213	19	345	19,2
BM-AX1BU-10-0200-035	200	10	17,5	2	8,5	251	4150	12	185	21,3
BM-AX1BU-10-0200-067	200	10	33,5	6,5	16	139	703	18	230	22,5
BM-AX1BU-10-0200-091	200	10	45,5	13	22	185	440	25	300	26,5
BM-AX1BU-10-0250-035	250	10	17,5	1,5	6,5	258	6760	19	190	27,6
BM-AX1BU-10-0250-065	250	10	32,5	5	12,5	142	1280	26	235	28,6
BM-AX1BU-10-0250-095	250	10	47,5	12	18,5	180	621	42	325	35,3
BM-AX1BU-10-0300-039	300	10	19,5	1,5	6	238	9460	25	185	32,
BM-AX1BU-10-0300-091	300	10	45,5	8	15	150	1100	47	275	36,7
BM-AX1BU-10-0300-115	300	10	57,5	14	19	200	805	65	350	47,2
PN 16										
BM-AX1BU-16-0025-012	25	16	6	4,5	20	97	45	0,4	115	2,4
BM-AX1BU-16-0032-015	32	16	7,5	4	20,5	89	68	0,5	110	4,
BM-AX1BU-16-0040-018	40	16	9	8	22	174	56	1,1	165	4,6
BM-AX1BU-16-0050-018	50	16	9	4,5	17	111	110	1,2	145	5,8
BM-AX1BU-16-0050-028	50	16	14	13,5	25	173	53	2,1	220	6,4
BM-AX1BU-16-0065-020	65	16	10	4	15	107	171	1,9	145	6,7
BM-AX1BU-16-0065-037	65	16	18,5	13,5	25	176	87	3,4	215	7,7
BM-AX1BU-16-0080-021	80	16	10,5	2,5	12	119	440	2,7	155	7,7
BM-AX1BU-16-0080-040	80	16	20	10,5	23,5	190	161	5,2	235	8,8
BM-AX1BU-16-0100-029	100	16	14,5	2,5	13	152	775	4,4	160	9,8
BM-AX1BU-16-0100-043	100	16	21,5	7	19,5	190	354	6,8	210	10,9
BM-AX1BU-16-0125-019	125	16	9,5	1	7	198	2810	5,6	150	11,8
BM-AX1BU-16-0125-040	125	16	20	4,5	14,5	163	684	8,8	190	12,9
BM-AX1BU-16-0125-050	125	16	25	7,5	18,5	183	431	12	225	14,2
BM-AX1BU-16-0150-024	150	16	12	1,5	7	330	4890	9,6	170	16,2

Kompensatory stalowe - AX1BU (dalszy ciąg tabeli)

indeks	DN	ciśnienie robocze [bar]	przemieszczenia			sprężystość			długość zabudowy [mm]	masa [kg]
			osiowe [± mm]	poprzeczne [± mm]	kątowe [± °]	osiowa [N/mm]	poprzeczna [N/mm]	kątowa [Nm/°]		
PN 16										
BM-AX1BU-16-0150-040	150	16	20	3,5	12	202	1140	13	200	16,8
BM-AX1BU-16-0150-063	150	16	31,5	9,5	19,5	247	526	20	265	19,4
BM-AX1BU-16-0200-032	200	16	16	1,5	7,5	393	8190	17	180	21,7
BM-AX1BU-16-0200-060	200	16	30	6	14,5	206	1010	29	245	23,4
BM-AX1BU-16-0200-075	200	16	37,5	12,5	18	278	597	46	340	29,7
BM-AX1BU-16-0250-034	250	16	17	2	6,5	269	5220	32	220	30,4
BM-AX1BU-16-0250-059	250	16	29,5	4,5	11,5	218	1820	43	260	33,1
BM-AX1BU-16-0250-080	250	16	40	12	15,5	282	895	74	360	41,
BM-AX1BU-16-0300-028	300	16	14	0,5	4,5	469	26000	36	200	40,6
BM-AX1BU-16-0300-063	300	16	31,5	4	10,5	282	3840	55	255	44,9
BM-AX1BU-16-0300-089	300	16	44,5	10	14,5	259	1270	96	345	55,
PN 25										
BM-AX1BU-25-0050-015	50	25	7,5	3	14	130	157	1,7	135	5,2
BM-AX1BU-25-0050-022	50	25	11	8,5	21,5	222	99	2,7	190	5,6
BM-AX1BU-25-0065-016	65	25	8	3	12	150	268	2,6	140	6,7
BM-AX1BU-25-0065-029	65	25	14,5	12	22,5	270	112	5,4	235	7,7
BM-AX1BU-25-0080-020	80	25	10	2,5	11,5	191	655	4,2	165	8,7
BM-AX1BU-25-0080-031	80	25	15,5	6,5	18	241	305	6,6	215	9,6
BM-AX1BU-25-0100-023	100	25	11,5	2	10	266	1650	6,3	165	12,5
BM-AX1BU-25-0100-036	100	25	18	6	16,5	230	460	11	220	13,3
BM-AX1BU-25-0125-028	125	25	14	2,5	10,5	223	1300	12	190	17,3
BM-AX1BU-25-0125-043	125	25	21,5	6	16	279	703	17	235	19,4
BM-AX1BU-25-0150-025	150	25	12,5	1,5	7,5	452	6060	15	195	21,9
BM-AX1BU-25-0150-047	150	25	23,5	6,5	14,5	321	873	29	265	24,3
BM-AX1BU-25-0200-027	200	25	13,5	1	6,5	585	12300	26	195	31,3
BM-AX1BU-25-0200-051	200	25	25,5	4,5	12	313	1690	41	250	33,6
BM-AX1BU-25-0200-060	200	25	30	8,5	14,5	352	1040	60	315	36,9
BM-AX1BU-25-0250-024	250	25	12	1	4,5	718	22500	42	205	43,8
BM-AX1BU-25-0250-046	250	25	23	3,5	9	372	3740	62	255	46,6
BM-AX1BU-25-0250-063	250	25	31,5	7	12	358	1670	92	330	50,7
BM-AX1BU-25-0300-030	300	25	15	1	5	622	19800	65	225	57,9
BM-AX1BU-25-0300-048	300	25	24	3,5	8	389	4410	97	280	59,9
BM-AX1BU-25-0300-065	300	25	32,5	5,5	10,5	358	2820	114	305	64,9

Kompensatory stalowe

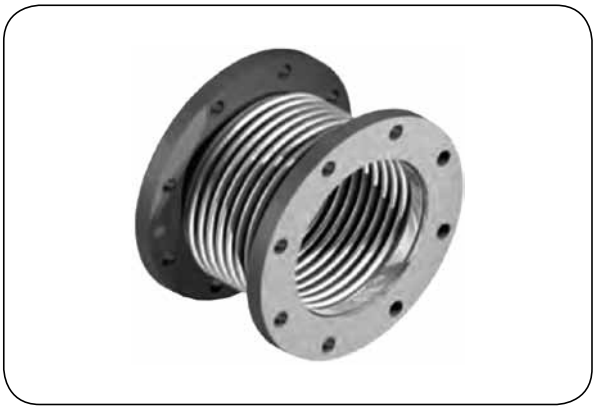

AX1FU

Typ końcówek: Kołnierze stałe EN 1092-1
Materiał mieszka: Stal AISI 321 (1.4541)
Materiał końcówek: Stal węglowa (1.0460)
Temp. pracy: Do +400°C
Ciśn. robocze: Do 2,5; 6; 10; 16; 25 bar (w zależności od wersji)

Dla temperatury pracy powyżej +20°C należy uwzględnić współczynnik korekcyjny.

Kompensator osiowy z kołnierzami stałymi przeznaczony do montażu w instalacjach rurowych w celu kompensowania przemieszczeń osiowych. Wytrzymuje minimum 1000 pełnych cykli przemieszczeń (w temperaturze +20°C).

indeks	DN	ciśnienie robocze [bar]	przemieszczenia			sprężystość			długość zabudowy [mm]	masa [kg]
			osiowe [± mm]	poprzeczne [± mm]	kątowe [± °]	osiowa [N/mm]	poprzeczna [N/mm]	kątowa [Nm/°]		
PN 2,5										
BM-AX1FU-03-0050-023	50	2,5	11,5	7	22	88	63	0,3	145	3,3
BM-AX1FU-03-0050-038	50	2,5	19	19,5	25	54	14	0,4	215	3,4
BM-AX1FU-03-0065-027	65	2,5	13,5	6	20	82	115	0,4	135	4,
BM-AX1FU-03-0065-043	65	2,5	21,5	16	25	80	37	0,6	205	4,5
BM-AX1FU-03-0080-026	80	2,5	13	3	14,5	109	386	0,6	130	6,4
BM-AX1FU-03-0080-043	80	2,5	21,5	8,5	24,5	66	86	0,7	170	6,6
BM-AX1FU-03-0080-065	80	2,5	32,5	19,5	25	44	24	1,1	230	6,7
BM-AX1FU-03-0100-037	100	2,5	18,5	3,5	16	95	507	0,8	135	7,2
BM-AX1FU-03-0100-053	100	2,5	26,5	7,5	23,5	64	138	1,1	170	7,3
BM-AX1FU-03-0100-092	100	2,5	46	23	25	59	39	1,7	245	8,4
BM-AX1FU-03-0125-038	125	2,5	19	3	14	93	790	1,2	140	9,5
BM-AX1FU-03-0125-065	125	2,5	32,5	9	24	85	211	1,8	190	10,1
BM-AX1FU-03-0125-097	125	2,5	48,5	25	25	71	62	3,1	285	12,2
BM-AX1FU-03-0150-041	150	2,5	20,5	2,5	12,5	113	1070	1,9	155	10,5
BM-AX1FU-03-0150-083	150	2,5	41,5	12	25	57	110	3,1	230	11,1
BM-AX1FU-03-0150-123	150	2,5	61,5	36,5	25	70	46	6,1	380	14,5
BM-AX1FU-03-0200-057	200	2,5	28,5	3,5	13,5	87	879	3,4	165	15,1
BM-AX1FU-03-0200-092	200	2,5	46	12	22	104	324	6	250	18,6
BM-AX1FU-03-0200-114	200	2,5	57	18,5	25	54	113	7	285	17,6
BM-AX1FU-03-0250-050	250	2,5	25	2,5	9,5	92	1780	5,3	170	19,8
BM-AX1FU-03-0250-109	250	2,5	54,5	14	21	56	205	11	290	22,5
BM-AX1FU-03-0250-149	250	2,5	74,5	28	25	64	118	15	380	28,
BM-AX1FU-03-0300-063	300	2,5	31,5	3	10,5	124	2870	8,1	185	26,9
BM-AX1FU-03-0300-118	300	2,5	59	9	19,5	46	330	11	235	27,4
BM-AX1FU-03-0300-159	300	2,5	79,5	26,5	25	61	152	22	395	35,9
PN 6										
BM-AX1FU-06-0050-023	50	6	11,5	7	22	88	63	0,6	145	3,3
BM-AX1FU-06-0050-041	50	6	20,5	24,5	25	78	15	1,1	245	3,7
BM-AX1FU-06-0065-013	65	6	13	5,5	19	84	115	0,8	135	4,
BM-AX1FU-06-0065-043	65	6	21,5	16	25	81	37	1,4	205	4,5
BM-AX1FU-06-0080-025	80	6	12,5	3	14	110	386	1,1	130	6,4
BM-AX1FU-06-0080-042	80	6	21	8,5	23,5	66	86	1,6	170	6,6
BM-AX1FU-06-0080-059	80	6	29,5	18,5	25	100	53	2,4	235	7,5
BM-AX1FU-06-0100-035	100	6	17,5	3	15,5	94	507	1,7	135	7,2
BM-AX1FU-06-0100-053	100	6	26,5	7,5	23,5	98	191	2,5	175	7,8
BM-AX1FU-06-0100-076	100	6	38	21	25	118	79	4,5	260	9,8
BM-AX1FU-06-0125-035	125	6	17,5	2,5	12,5	92	790	2,4	140	9,5
BM-AX1FU-06-0125-062	125	6	31	8,5	23	85	211	3,9	190	10,1

Kompensatory stalowe - AX1FU (dalszy ciąg tabeli)

indeks	DN	ciśnienie robocze [bar]	przemieszczenia			sprężystość			długość zabudowy [mm]	masa [kg]
			osiowe [± mm]	poprzeczne [± mm]	kątowe [± °]	osiowa [N/mm]	poprzeczna [N/mm]	kątowa [Nm/°]		
PN 6										
BM-AX1FU-06-0125-082	125	6	41	21,5	25	111	101	7,2	290	12,7
BM-AX1FU-06-0150-038	150	6	19	2,5	11,5	112	1070	3,9	155	10,5
BM-AX1FU-06-0150-065	150	6	32,5	10	20	131	295	7,9	235	12,6
BM-AX1FU-06-0150-103	150	6	51,5	26,5	25	152	126	13	340	16,7
BM-AX1FU-06-0200-051	200	6	25,5	3	12	86	879	7,4	165	15,1
BM-AX1FU-06-0200-088	200	6	44	11,5	21	106	324	14	250	18,6
BM-AX1FU-06-0200-110	200	6	55	19	25	154	270	18	305	23,1
BM-AX1FU-06-0250-046	250	6	23	2,5	9	94	1780	12	170	19,8
BM-AX1FU-06-0250-086	250	6	43	9	16,5	109	579	21	255	23,8
BM-AX1FU-06-0250-111	250	6	55,5	18,5	22	117	288	32	350	28,6
BM-AX1FU-06-0300-058	300	6	29	2,5	9,5	127	2870	17	185	26,9
BM-AX1FU-06-0300-084	300	6	42	6	14	87	858	24	220	28,3
BM-AX1FU-06-0300-115	300	6	57,5	12	19	121	636	34	280	34,9
PN 10										
BM-AX1FU-10-0025-012	25	10	6	4,5	20	96	41	0,3	120	2,3
BM-AX1FU-10-0032-015	32	10	7,5	4	20,5	89	68	0,3	110	3,8
BM-AX1FU-10-0040-019	40	10	9,5	8	23	102	39	0,6	160	4,4
BM-AX1FU-10-0050-018	50	10	9	4,5	17	110	116	0,8	135	5,8
BM-AX1FU-10-0050-031	50	10	15,5	14	25	105	34	1,3	205	6,2
BM-AX1FU-10-0065-025	65	10	12,5	5,5	18,5	85	112	1,4	145	6,6
BM-AX1FU-10-0065-036	65	10	18	12,5	25	98	54	2,1	200	7,
BM-AX1FU-10-0080-023	80	10	11,5	2,5	13	111	431	1,7	130	7,6
BM-AX1FU-10-0080-033	80	10	16,5	5,5	18,5	128	231	2,3	160	8,
BM-AX1FU-10-0080-046	80	10	23	14,5	25	127	86	4	240	8,8
BM-AX1FU-10-0100-030	100	10	15	2,5	13	95	490	2,8	135	9,5
BM-AX1FU-10-0100-043	100	10	21,5	6,5	19,5	107	239	4	175	10,1
BM-AX1FU-10-0100-057	100	10	28,5	16	25	152	125	7,2	270	11,6
BM-AX1FU-10-0125-030	125	10	15	2	11	96	806	4	135	11,7
BM-AX1FU-10-0125-045	125	10	22,5	5,5	16,5	105	364	5,8	175	12,1
BM-AX1FU-10-0125-063	125	10	31,5	13,5	23,5	144	197	9,9	255	14,2
BM-AX1FU-10-0150-028	150	10	14	1,5	8,5	220	3130	6	145	15,7
BM-AX1FU-10-0150-061	150	10	30,5	8,5	18,5	139	364	12	225	17,4
BM-AX1FU-10-0150-071	150	10	35,5	16,5	22,5	172	207	19	325	19,2
BM-AX1FU-10-0200-035	200	10	17,5	2	8,5	251	4320	12	160	20,9
BM-AX1FU-10-0200-067	200	10	33,5	6,5	16	139	673	18	210	22,5
BM-AX1FU-10-0200-091	200	10	45,5	13	22	185	440	25	275	26,5
BM-AX1FU-10-0250-035	250	10	17,5	1,5	6,5	258	7340	18	165	26,6
BM-AX1FU-10-0250-065	250	10	32,5	5	12,5	142	1340	26	210	28,6
BM-AX1FU-10-0250-095	250	10	47,5	12	18,5	180	632	42	300	35,3
BM-AX1FU-10-0300-039	300	10	19,5	1,5	6	238	9020	25	165	32,
BM-AX1FU-10-0300-091	300	10	45,5	8	15	150	1130	46	250	36,7
BM-AX1FU-10-0300-115	300	10	57,5	14	19	200	805	65	325	47,2
PN 16										
BM-AX1FU-16-0025-012	25	16	6	4,5	20	97	41	0,4	120	2,3
BM-AX1FU-16-0032-015	32	16	7,5	4	20,5	89	68	0,5	110	3,8
BM-AX1FU-16-0040-018	40	16	9	8	22	174	56	1,1	170	4,5
BM-AX1FU-16-0050-018	50	16	9	4,5	17	111	116	1,2	135	5,8
BM-AX1FU-16-0050-028	50	16	14	13,5	25	173	51	2,2	215	6,4
BM-AX1FU-16-0065-020	65	16	10	4	15	107	182	1,9	135	6,7
BM-AX1FU-16-0065-037	65	16	18,5	13,5	25	176	85	3,4	210	7,4
BM-AX1FU-16-0080-021	80	16	10,5	2,5	12	119	472	2,6	130	7,7
BM-AX1FU-16-0080-040	80	16	20	10,5	23,5	190	165	5,1	210	8,8
BM-AX1FU-16-0100-029	100	16	14,5	2,5	13	152	712	4,5	140	9,6
BM-AX1FU-16-0100-043	100	16	21,5	7	19,5	190	331	7,1	190	10,6
BM-AX1FU-16-0125-019	125	16	9,5	1	7	198	3070	5,4	125	11,7
BM-AX1FU-16-0125-040	125	16	20	4,5	14,5	163	715	8,6	165	12,6
BM-AX1FU-16-0125-050	125	16	25	7,5	18,5	183	450	12	200	14,2
BM-AX1FU-16-0150-024	150	16	12	1,5	7	330	5290	9,4	145	15,8
BM-AX1FU-16-0150-040	150	16	20	3,5	12	202	1090	14	180	16,4

Kompensatory stalowe - AX1FU (dalszy ciąg tabeli)

indeks	DN	ciśnienie robocze [bar]	przemieszczenia			sprężystość			długość zabudowy [mm]	masa [kg]
			osiowe [± mm]	poprzeczne [± mm]	kątowe [± °]	osiowa [N/mm]	poprzeczna [N/mm]	kątowa [Nm/°]		
PN 16										
BM-AX1FU-16-0150-063	150	16	31,5	9,5	19,5	247	500	21	245	19,4
BM-AX1FU-16-0200-032	200	16	16	1,5	7,5	393	8190	17	155	21,7
BM-AX1FU-16-0200-060	200	16	30	6	14,5	206	1030	28	220	23,4
BM-AX1FU-16-0200-075	200	16	37,5	12,5	18	278	597	46	315	29,7
BM-AX1FU-16-0250-034	250	16	17	2	6,5	269	4860	33	200	29,7
BM-AX1FU-16-0250-059	250	16	29,5	4,5	11,5	218	1890	43	235	33,1
BM-AX1FU-16-0250-080	250	16	40	12	15,5	282	895	74	335	41,
BM-AX1FU-16-0300-028	300	16	14	0,5	4,5	469	27100	36	175	40,6
BM-AX1FU-16-0300-063	300	16	31,5	4	10,5	282	3920	55	230	44,9
BM-AX1FU-16-0300-89	300	16	44,5	10	14,5	259	1270	96	320	55,
PN 25										
BM-AX1FU-25-0050-015	50	25	7,5	3	14	130	167	1,6	125	5,2
BM-AX1FU-25-0050-022	50	25	11	8,5	21,5	222	104	2,6	180	5,5
BM-AX1FU-25-0065-016	65	25	8	3	12	150	268	2,6	135	6,7
BM-AX1FU-25-0065-029	65	25	14,5	12	22,5	270	112	5,4	230	7,7
BM-AX1FU-25-0080-020	80	25	10	2,5	11,5	191	612	4,3	145	8,7
BM-AX1FU-25-0080-031	80	25	15,5	6,5	18	241	288	6,7	195	9,6
BM-AX1FU-25-0100-023	100	25	11,5	2	10	266	1850	6	140	12,5
BM-AX1FU-25-0100-036	100	25	18	6	16,5	230	474	11	195	12,9
BM-AX1FU-25-0125-028	125	25	14	2,5	10,5	223	1240	13	170	17,3
BM-AX1FU-25-0125-043	125	25	21,5	6	16	279	716	17	210	19,4
BM-AX1FU-25-0150-025	150	25	12,5	1,5	7,5	452	5610	16	175	21,4
BM-AX1FU-25-0150-047	150	25	23,5	6,5	14,5	321	900	28	240	23,3
BM-AX1FU-25-0200-027	200	25	13,5	1	6,5	585	12300	26	170	31,3
BM-AX1FU-25-0200-051	200	25	25,5	4,5	12	313	1720	41	225	32,2
BM-AX1FU-25-0200-060	200	25	30	8,5	14,5	352	1040	60	290	36,9
BM-AX1FU-25-0250-024	250	25	12	1	4,5	718	24000	41	180	42,7
BM-AX1FU-25-0250-046	250	25	23	3,5	9	372	3740	62	230	46,6
BM-AX1FU-25-0250-063	250	25	31,5	7	12	358	1670	92	305	50,7
BM-AX1FU-25-0300-030	300	25	15	1	5	622	19800	65	200	57,9
BM-AX1FU-25-0300-048	300	25	24	3,5	8	389	4480	97	255	59,9
BM-AX1FU-25-0300-065	300	25	32,5	5,5	10,5	358	2820	114	280	64,9

Kompensatory stalowe

LA1ST

Typ końcówek: Króćce rurowe do wspawania
Materiał mieszka: Stal AISI 321 (1.4541)
Materiał końcówek: Stal węglowa (1.0345)
Temp. pracy: Do +400°C
Ciśn. robocze: Do 6; 10; 16; 25 bar (w zależności od wersji)

Dla temperatury pracy powyżej +20°C należy uwzględnić współczynnik korekcyjny.

Kompensator poprzeczny z króćcami do wspawania przeznaczony do montażu w instalacjach rurowych w celu kompensowania przemieszczeń bocznych. Wytrzymuje minimum 1000 pełnych cykli przemieszczeń (w temperaturze +20°C).

indeks	DN	ciśnienie robocze [bar]	przemieszczenie poprzeczne [± mm]	króćce do wspawania średnica x grubość mm]	sprężystość poprzeczna [N/mm]	długość zabudowy [mm]	masa [kg]
PN 6							
BM-LA1ST-06-0050-016	50	6	8	60,3 x 2,9	26	355	3,4
BM-LA1ST-06-0050-043	50	6	21,5	60,3 x 2,9	7,5	455	4
BM-LA1ST-06-0065-012	65	6	6	76,1 x 2,9	51	335	3,1
BM-LA1ST-06-0065-032	65	6	16	76,1 x 2,9	18	400	3,8
BM-LA1ST-06-0080-006	80	6	3	88,9 x 3,2	230	305	4,8
BM-LA1ST-06-0080-015	80	6	7,5	88,9 x 3,2	45	350	5
BM-LA1ST-06-0080-033	80	6	16,5	88,9 x 3,2	26	415	6,1
BM-LA1ST-06-0100-006	100	6	3	114,3 x 3,6	297	315	6,2
BM-LA1ST-06-0100-016	100	6	8	114,3 x 3,6	91	355	6,5
BM-LA1ST-06-0100-039	100	6	19,5	114,3 x 3,6	39	445	9
BM-LA1ST-06-0125-005	125	6	2,5	139,7 x 4,0	481	315	8,5
BM-LA1ST-06-0125-016	125	6	8	139,7 x 4,0	104	365	9,5
BM-LA1ST-06-0125-040	125	6	20	139,7 x 4,0	48	470	12,6
BM-LA1ST-06-0150-006	150	6	3	168,3 x 4,5	540	335	10,5
BM-LA1ST-06-0150-021	150	6	10,5	168,3 x 4,5	134	420	13
BM-LA1ST-06-0150-050	150	6	25	168,3 x 4,5	58	525	17,5
BM-LA1ST-06-0200-007	200	6	3,5	219,1 x 6,3	476	350	16,8
BM-LA1ST-06-0200-022	200	6	11	219,1 x 6,3	151	435	19,8
BM-LA1ST-06-0200-039	200	6	19,5	219,1 x 6,3	117	485	24
BM-LA1ST-06-0250-005	250	6	2,5	273,0 x 6,3	973	370	27
BM-LA1ST-06-0250-019	250	6	9,5	273,0 x 6,3	256	455	30,2
BM-LA1ST-06-0250-033	250	6	16,5	273,0 x 6,3	141	545	36,4
BM-LA1ST-06-0300-005	300	6	2,5	323,9 x 7,1	1810	410	55,8
BM-LA1ST-06-0300-012	300	6	6	323,9 x 7,1	458	455	56,7
BM-LA1ST-06-0300-024	300	6	12	323,9 x 7,1	294	515	62
PN 10							
BM-LA1ST-10-0050-010	50	10	5	60,3 x 2,9	53	335	3,4
BM-LA1ST-10-0050-025	50	10	12,5	60,3 x 2,9	18	405	4
BM-LA1ST-10-0065-009	65	10	4,5	76,1 x 2,9	83	325	3,2
BM-LA1ST-10-0065-021	65	10	10,5	76,1 x 2,9	29	390	3,7
BM-LA1ST-10-0080-006	80	10	3	88,9 x 3,2	210	310	4,8
BM-LA1ST-10-0080-026	80	10	13	88,9 x 3,2	63	385	6,1
BM-LA1ST-10-0100-006	100	10	3	114,3 x 3,6	420	320	6,5
BM-LA1ST-10-0100-012	100	10	6	114,3 x 3,6	126	355	6,8
BM-LA1ST-10-0100-030	100	10	15	114,3 x 3,6	61	445	9
BM-LA1ST-10-0125-004	125	10	2	139,7 x 4,0	564	315	8,2
BM-LA1ST-10-0125-011	125	10	5,5	139,7 x 4,0	185	355	9,1
BM-LA1ST-10-0125-025	125	10	12,5	139,7 x 4,0	98	430	11,9

Kompensatory stalowe - LA1ST (dalszy ciąg tabeli)

indeks	DN	ciśnienie robocze [bar]	przemieszczenie poprzeczne [± mm]	króćce do wspawania średnica x grubość mm]	sprężystość poprzeczna [N/mm]	długość zabudowy [mm]	masa [kg]
PN 10							
BM-LA1ST-10-0150-003	150	10	1,5	168,3 x 4,5	2180	330	13,2
BM-LA1ST-10-0150-015	150	10	7,5	168,3 x 4,5	189	415	14,7
BM-LA1ST-10-0150-031	150	10	15,5	168,3 x 4,5	101	510	16,5
BM-LA1ST-10-0200-004	200	10	2	219,1 x 6,3	2250	380	25,7
BM-LA1ST-10-0200-012	200	10	6	219,1 x 6,3	382	425	26,3
BM-LA1ST-10-0200-024	200	10	12	219,1 x 6,3	222	490	31,5
BM-LA1ST-10-0250-003	250	10	1,5	273,0 x 6,3	4020	360	27,7
BM-LA1ST-10-0250-010	250	10	5	273,0 x 6,3	663	405	29,2
BM-LA1ST-10-0250-023	250	10	11,5	273,0 x 6,3	310	490	37,1
BM-LA1ST-10-0300-003	300	10	1,5	323,9 x 7,1	5060	400	57
BM-LA1ST-10-0300-014	300	10	7	323,9 x 7,1	580	485	60,5
BM-LA1ST-10-0300-026	300	10	13	323,9 x 7,1	388	555	70,1
PN 16							
BM-LA1ST-16-0050-009	50	16	4,5	60,3 x 2,9	57	335	3,4
BM-LA1ST-16-0050-025	50	16	12,5	60,3 x 2,9	26	415	4,2
BM-LA1ST-16-0065-008	65	16	4	76,1 x 2,9	91	325	3,2
BM-LA1ST-16-0065-024	65	16	12	76,1 x 2,9	43	400	4,1
BM-LA1ST-16-0080-005	80	16	2,5	88,9 x 3,2	238	310	4,8
BM-LA1ST-16-0080-019	80	16	9,5	88,9 x 3,2	82	385	6,1
BM-LA1ST-16-0100-006	100	16	3	114,3 x 3,6	420	320	6
BM-LA1ST-16-0100-013	100	16	6,5	114,3 x 3,6	187	365	7,6
BM-LA1ST-16-0125-002	125	16	1	139,7 x 4,0	2030	305	8,8
BM-LA1ST-16-0125-009	125	16	4,5	139,7 x 4,0	365	345	9,3
BM-LA1ST-16-0125-014	125	16	7	139,7 x 4,0	224	380	11,2
BM-LA1ST-16-0150-003	150	16	1,5	168,3 x 4,5	2900	335	13,9
BM-LA1ST-16-0150-007	150	16	3,5	168,3 x 4,5	659	365	13,9
BM-LA1ST-16-0150-017	150	16	8,5	168,3 x 4,5	279	425	17,3
BM-LA1ST-16-0200-003	200	16	1,5	219,1 x 6,3	5540	365	26,5
BM-LA1ST-16-0200-011	200	16	5,5	219,1 x 6,3	571	430	28,4
BM-LA1ST-16-0200-024	200	16	12	219,1 x 6,3	298	520	35,3
BM-LA1ST-16-0250-004	250	16	2	273,0 x 6,3	2720	405	57,3
BM-LA1ST-16-0250-010	250	16	5	273,0 x 6,3	931	440	60,4
BM-LA1ST-16-0250-022	250	16	11	273,0 x 6,3	424	550	69,1
BM-LA1ST-16-0300-002	300	16	1	323,9 x 7,1	15200	415	70,8
BM-LA1ST-16-0300-008	300	16	4	323,9 x 7,1	1960	470	75,4
BM-LA1ST-16-0300-018	300	16	9	323,9 x 7,1	640	570	81,3
PN 25							
BM-LA1ST-25-0050-006	50	25	3	60,3 x 4,0	94	325	3,7
BM-LA1ST-25-0050-016	50	25	8	60,3 x4,0	52	380	4,2
BM-LA1ST-25-0065-006	65	25	3	76,1 x 4,0	133	325	3,7
BM-LA1ST-25-0065-021	65	25	10,5	76,1 x 4,0	59	415	4,9
BM-LA1ST-25-0080-005	80	25	2,5	88,9 x 4,0	374	310	5,4
BM-LA1ST-25-0080-012	80	25	6	88,9 x 4,0	156	360	6,3
BM-LA1ST-25-0100-004	100	25	2	114,3 x 4,0	1090	330	9,9
BM-LA1ST-25-0100-010	100	25	5	114,3 x 4,0	268	385	10,4
BM-LA1ST-25-0125-005	125	25	2,5	139,7 x 4,0	759	365	22,5
BM-LA1ST-25-0125-012	125	25	6	139,7 x 4,0	362	405	24,9
BM-LA1ST-25-0150-003	150	25	1,5	168,3 x 4,5	3780	375	36,6
BM-LA1ST-25-0150-012	150	25	6	168,3 x 4,5	487	450	39,6
BM-LA1ST-25-0200-003	200	25	1,5	219,1 x 6,3	6730	380	47,9
BM-LA1ST-25-0200-009	200	25	4,5	219,1 x 6,3	999	430	50,5
BM-LA1ST-25-0250-002	250	25	1	273,0 x 7,1	14500	380	60,1
BM-LA1ST-25-0250-007	250	25	3,5	273,0 x 7,1	1890	435	63,3
BM-LA1ST-25-0250-013	250	25	6,5	273,0 x 7,1	883	495	68,2
BM-LA1ST-25-0300-003	300	25	1,5	323,9 x 8	9180	490	105
BM-LA1ST-25-0300-007	300	25	3,5	323,9 x 8	2260	540	108
BM-LA1ST-25-0300-011	300	25	5,5	323,9 x 8	1420	565	113

Kompensatory stalowe

LA1BT

Typ końcówek: Kołnierze obrotowe EN 1092-1
Materiał mieszka: Stal AISI 321 (1.4541)
Materiał końcówek: Stal węglowa (1.0425)
Temp. pracy: Do +400°C
Ciśn. robocze: Do 6; 10; 16; 25 bar (w zależności od wersji)

Dla temperatury pracy powyżej +20°C należy uwzględnić współczynnik korekcyjny.

Kompensator poprzeczny z kołnierzami obrotowymi przeznaczony do montażu w instalacjach rurowych w celu kompensowania przemieszczeń bocznych. Wytrzymuje minimum 1000 pełnych cykli przemieszczeń (w temperaturze +20°C).

indeks	DN	ciśnienie robocze [bar]	przemieszczenie poprzeczne [± mm]	sprężystość poprzeczna [N/mm]	długość zabudowy [mm]	masa [kg]
PN 6						
BM-LA1BT-06-0050-016	50	6	8	27	155	5,6
BM-LA1BT-06-0050-043	50	6	21,5	7,5	255	6,5
BM-LA1BT-06-0065-012	65	6	6	52	145	6,5
BM-LA1BT-06-0065-032	65	6	16	17	215	7,1
BM-LA1BT-06-0080-006	80	6	3	224	145	8,4
BM-LA1BT-06-0080-015	80	6	7,5	45	190	8,8
BM-LA1BT-06-0080-033	80	6	16,5	27	255	9,9
BM-LA1BT-06-0100-006	100	6	3	286	155	9,2
BM-LA1BT-06-0100-016	100	6	8	91	195	10,
BM-LA1BT-06-0100-039	100	6	19,5	39	280	12,2
BM-LA1BT-06-0125-005	125	6	2,5	463	165	13,4
BM-LA1BT-06-0125-016	125	6	8	108	215	14,4
BM-LA1BT-06-0125-040	125	6	20	48	315	17,7
BM-LA1BT-06-0150-005	150	6	2,5	640	180	14,6
BM-LA1BT-06-0150-021	150	6	10,5	136	260	16,9
BM-LA1BT-06-0150-050	150	6	25	58	370	21,4
BM-LA1BT-06-0200-007	200	6	3,5	492	185	18,7
BM-LA1BT-06-0200-022	200	6	11	153	275	22,1
BM-LA1BT-06-0200-039	200	6	19,5	117	330	26,8
BM-LA1BT-06-0250-005	250	6	2,5	1030	185	21,9
BM-LA1BT-06-0250-019	250	6	9,5	259	275	26,1
BM-LA1BT-06-0250-033	250	6	16,5	141	370	31,3
BM-LA1BT-06-0300-005	300	6	2,5	1750	210	36,8
BM-LA1BT-06-0300-012	300	6	6	451	245	38,
BM-LA1BT-06-0300-024	300	6	12	290	310	44,9
PN 10						
BM-LA1BT-10-0050-011	50	10	5,5	47	140	7,5
BM-LA1BT-10-0050-025	50	10	12,5	18	205	8,1
BM-LA1BT-10-0065-009	65	10	4,5	83	145	9,9
BM-LA1BT-10-0065-021	65	10	10,5	29	215	10,5
BM-LA1BT-10-0080-005	80	10	2,5	270	155	11,1
BM-LA1BT-10-0080-026	80	10	13	63	240	12,6
BM-LA1BT-10-0100-006	100	10	3	434	160	12,7
BM-LA1BT-10-0100-012	100	10	6	129	195	13,
BM-LA1BT-10-0100-030	100	10	15	60	295	15,4
BM-LA1BT-10-0125-004	125	10	2	564	155	14,6
BM-LA1BT-10-0125-011	125	10	5,5	190	195	15,4
BM-LA1BT-10-0125-025	125	10	12,5	95	280	18,2
BM-LA1BT-10-0150-003	150	10	1,5	2180	170	21,1

Kompensatory stalowe - LA1BT (dalszy ciąg tabeli)

indeks	DN	ciśnienie robocze [bar]	przemieszczenie poprzeczne [± mm]	sprężystość poprzeczna [N/mm]	długość zabudowy [mm]	masa [kg]
PN 10						
BM-LA1BT-10-0150-015	150	10	7,5	193	255	23,
BM-LA1BT-10-0150-031	150	10	15,5	104	350	25,
BM-LA1BT-10-0200-004	200	10	2	2380	190	27,5
BM-LA1BT-10-0200-012	200	10	6	389	235	28,9
BM-LA1BT-10-0200-024	200	10	12	222	305	33,1
BM-LA1BT-10-0250-003	250	10	1,5	4140	190	34,3
BM-LA1BT-10-0250-010	250	10	5	673	235	35,5
BM-LA1BT-10-0250-023	250	10	11,5	310	325	42,6
BM-LA1BT-10-0300-003	300	10	1,5	5230	190	39,5
BM-LA1BT-10-0300-014	300	10	7	597	275	44,5
BM-LA1BT-10-0300-026	300	10	13	386	355	55,6
PN 16						
BM-LA1BT-16-0050-009	50	16	4,5	55	140	7,5
BM-LA1BT-16-0050-025	50	16	12,5	27	215	8,3
BM-LA1BT-16-0065-008	65	16	4	91	145	9,9
BM-LA1BT-16-0065-024	65	16	12	43	220	11,1
BM-LA1BT-16-0080-005	80	16	2,5	270	155	11,1
BM-LA1BT-16-0080-019	80	16	9,5	82	240	12,6
BM-LA1BT-16-0100-006	100	16	3	434	160	12,7
BM-LA1BT-16-0100-013	100	16	6,5	187	210	13,8
BM-LA1BT-16-0125-002	125	16	1	1910	150	14,7
BM-LA1BT-16-0125-009	125	16	4,5	354	190	16,
BM-LA1BT-16-0125-014	125	16	7	224	225	17,5
BM-LA1BT-16-0150-003	150	16	1,5	2990	175	21,6
BM-LA1BT-16-0150-007	150	16	3,5	680	205	22,2
BM-LA1BT-16-0150-017	150	16	8,5	270	275	25,
BM-LA1BT-16-0200-003	200	16	1,5	5340	180	29,3
BM-LA1BT-16-0200-011	200	16	5,5	564	245	31,2
BM-LA1BT-16-0200-024	200	16	12	295	340	38,1
BM-LA1BT-16-0250-004	250	16	2	2720	215	39,5
BM-LA1BT-16-0250-010	250	16	5	919	255	42,5
BM-LA1BT-16-0250-022	250	16	11	424	360	51,
BM-LA1BT-16-0300-002	300	16	1	14700	200	53,7
BM-LA1BT-16-0300-008	300	16	4	1990	255	58,6
BM-LA1BT-16-0300-018	300	16	9	655	345	69,3
PN 25						
BM-LA1BT-25-0050-006	50	25	3	88	140	8,5
BM-LA1BT-25-0050-016	50	25	8	50	195	9,4
BM-LA1BT-25-0065-006	65	25	3	142	140	9,9
BM-LA1BT-25-0065-021	65	25	10,5	59	235	11,3
BM-LA1BT-25-0080-006	80	25	3	301	165	11,5
BM-LA1BT-25-0080-012	80	25	6	156	215	12,4
BM-LA1BT-25-0100-004	100	25	2	1030	165	17,3
BM-LA1BT-25-0100-010	100	25	5	268	220	18,1
BM-LA1BT-25-0125-006	125	25	3	647	190	21,4
BM-LA1BT-25-0125-012	125	25	6	375	230	23,7
BM-LA1BT-25-0150-003	150	25	1,5	3780	200	30,4
BM-LA1BT-25-0150-012	150	25	6	492	265	33,2
BM-LA1BT-25-0200-003	200	25	1,5	6930	195	41,4
BM-LA1BT-25-0200-009	200	25	4,5	949	250	44,1
BM-LA1BT-25-0250-002	250	25	1	14500	195	55,7
BM-LA1BT-25-0250-007	250	25	3,5	1890	250	59,1
BM-LA1BT-25-0250-013	250	25	6,5	912	320	64,1
BM-LA1BT-25-0300-003	300	25	1,5	9180	225	80,6
BM-LA1BT-25-0300-007	300	25	3,5	2310	275	83,4
BM-LA1BT-25-0300-011	300	25	5,5	1470	300	88,8

Kompensatory stalowe

LA1FT

Typ końcówek: Kołnierze stałe EN 1092-1
Materiał mieszka: Stal AISI 321 (1.4541)
Materiał końcówek: Stal węglowa (1.0425)
Temp. pracy: Do +400°C
Ciśn. robocze: Do 6; 10; 16; 25 bar (w zależności od wersji)

Dla temperatury pracy powyżej +20°C należy uwzględnić współczynnik korekcyjny.

Kompensator poprzeczny z kołnierzami stałymi przeznaczony do montażu w instalacjach rurowych w celu kompensowania przemieszczeń bocznych. Wytrzymuje minimum 1000 pełnych cykli przemieszczeń (w temperaturze +20°C).

indeks	DN	ciśnienie robocze [bar]	przemieszczenie poprzeczne [± mm]	sprężystość poprzeczna [N/mm]	długość zabudowy [mm]	masa [kg]
PN 6						
BM-LA1FT-06-0050-017	50	6	8,5	25	150	5,6
BM-LA1FT-06-0050-043	50	6	21,5	7,6	245	6,4
BM-LA1FT-06-0065-012	65	6	6	50	140	6,4
BM-LA1FT-06-0065-032	65	6	16	17	205	7,1
BM-LA1FT-06-0080-006	80	6	3	224	125	8,4
BM-LA1FT-06-0080-015	80	6	7,5	44	170	8,8
BM-LA1FT-06-0080-033	80	6	16,5	26	235	9,9
BM-LA1FT-06-0100-006	100	6	3	275	135	9,2
BM-LA1FT-06-0100-016	100	6	8	91	175	10,
BM-LA1FT-06-0100-039	100	6	19,5	39	255	12,2
BM-LA1FT-06-0125-005	125	6	2,5	446	145	13,2
BM-LA1FT-06-0125-016	125	6	8	104	195	14,
BM-LA1FT-06-0125-040	125	6	20	47	295	17,
BM-LA1FT-06-0150-005	150	6	2,5	640	160	14,6
BM-LA1FT-06-0150-021	150	6	10,5	133	240	19,6
BM-LA1FT-06-0150-050	150	6	25	59	344	21,2
BM-LA1FT-06-0200-007	200	6	3,5	492	165	18,4
BM-LA1FT-06-0200-022	200	6	11	157	250	22,1
BM-LA1FT-06-0200-039	200	6	19,5	119	305	26,8
BM-LA1FT-06-0250-005	250	6	2,5	1010	165	21,9
BM-LA1FT-06-0250-019	250	6	9,5	266	250	26,1
BM-LA1FT-06-0250-033	250	6	16,5	138	350	31,3
BM-LA1FT-06-0300-005	300	6	2,5	1690	190	36,3
BM-LA1FT-06-0300-012	300	6	6	445	225	38,
BM-LA1FT-06-0300-024	300	6	12	294	285	44,9
PN 10						
BM-LA1FT-10-0050-010	50	10	5	53	130,	7,5
BM-LA1FT-10-0050-025	50	10	12,5	18	200,	8,1
BM-LA1FT-10-0065-009	65	10	4,5	80	140,	9,9
BM-LA1FT-10-0065-021	65	10	10,5	29	205,	10,5
BM-LA1FT-10-0080-005	80	10	2,5	263	135,	11,1
BM-LA1FT-10-0080-025	80	10	12,5	66	215,	12,4
BM-LA1FT-10-0100-006	100	10	3	406	140,	12,3
BM-LA1FT-10-0100-012	100	10	6	126	175,	13,
BM-LA1FT-10-0100-030	100	10	15	60	270,	14,7
BM-LA1FT-10-0125-005	125	10	2,5	458	135,	14,6
BM-LA1FT-10-0125-011	125	10	5,5	185	175,	15,2
BM-LA1FT-10-0125-025	125	10	12,5	96	255,	17,5
BM-LA1FT-10-0150-003	150	10	1,5	2050	150,	20,9

Kompensatory stalowe - LA1FT (dalszy ciąg tabeli)

indeks	DN	ciśnienie robocze [bar]	przemieszczenie poprzeczne [± mm]	sprężystość poprzeczna [N/mm]	długość zabudowy [mm]	masa [kg]
PN 10						
BM-LA1FT-10-0150-015	150	10	7,5	198	230,	23,
BM-LA1FT-10-0150-031	150	10	15,5	102	330,	25,
BM-LA1FT-10-0200-004	200	10	2	2250	170,	27,1
BM-LA1FT-10-0200-012	200	10	6	382	215,	28,7
BM-LA1FT-10-0200-024	200	10	12	217	285,	33,1
BM-LA1FT-10-0250-003	250	10	1,5	4020	170,	33,3
BM-LA1FT-10-0250-010	250	10	5	663	215,	35,5
BM-LA1FT-10-0250-023	250	10	11,5	314	300,	42,6
BM-LA1FT-10-0300-003	300	10	1,5	5420	165,	39,5
BM-LA1FT-10-0300-014	300	10	7	588	255,	44,5
BM-LA1FT-10-0300-026	300	10	13	386	330,	55,3
PN 16						
BM-LA1FT-16-0050-009	50	16	4,5	57	130	7,5
BM-LA1FT-16-0050-025	50	16	12,5	26	210	8,3
BM-LA1FT-16-0065-008	65	16	4	87	140	9,9
BM-LA1FT-16-0065-024	65	16	12	42	215	11,1
BM-LA1FT-16-0080-005	80	16	2,5	263	135	11,1
BM-LA1FT-16-0080-019	80	16	9,5	83	215	12,4
BM-LA1FT-16-0100-006	100	16	3	406	140	12,3
BM-LA1FT-16-0100-013	100	16	6,5	179	190	13,5
BM-LA1FT-16-0125-002	125	16	1	2030	125	14,6
BM-LA1FT-16-0125-009	125	16	4,5	365	165	15,7
BM-LA1FT-16-0125-014	125	16	7	230	200	17,3
BM-LA1FT-16-0150-003	150	16	1,5	2820	155	21,
BM-LA1FT-16-0150-008	150	16	4	585	185	21,8
BM-LA1FT-16-0150-017	150	16	8,5	273	250	25,
BM-LA1FT-16-0200-003	200	16	1,5	5540	155	29,1
BM-LA1FT-16-0200-011	200	16	5,5	542	225	31,2
BM-LA1FT-16-0200-024	200	16	12	295	315	37,9
BM-LA1FT-16-0250-004	250	16	2	2660	195	38,5
BM-LA1FT-16-0250-010	250	16	5	885	235	42,2
BM-LA1FT-16-0250-022	250	16	11	424	335	51,
BM-LA1FT-16-0300-002	300	16	1	15200	175	53,7
BM-LA1FT-16-0300-008	300	16	4	2020	230	58,3
BM-LA1FT-16-0300-018	300	16	9	655	320	69,
PN 25						
BM-LA1FT-25-0050-006	50	25	3	94	130	8,8
BM-LA1FT-25-0050-016	50	25	8	51	185	9,3
BM-LA1FT-25-0065-006	65	25	3	142	135	9,9
BM-LA1FT-25-0065-021	65	25	10,5	59	230	11,3
BM-LA1FT-25-0080-005	80	25	2,5	374	140	11,3
BM-LA1FT-25-0080-012	80	25	6	159	190	12,4
BM-LA1FT-25-0100-004	100	25	2	1130	140	17,1
BM-LA1FT-25-0100-010	100	25	5	263	200	17,7
BM-LA1FT-25-0125-005	125	25	2,5	780	165	21,4
BM-LA1FT-25-0125-012	125	25	6	357	210	23,5
BM-LA1FT-25-0150-003	150	25	1,5	3900	175	29,9
BM-LA1FT-25-0150-012	150	25	6	473	245	32,2
BM-LA1FT-25-0200-003	200	25	1,5	6930	170	41,4
BM-LA1FT-25-0200-009	200	25	4,5	961	225	42,7
BM-LA1FT-25-0250-002	250	25	1	13200	175	54,6
BM-LA1FT-25-0250-007	250	25	3,5	1940	225	59,1
BM-LA1FT-25-0250-013	250	25	6,5	912	295	63,8
BM-LA1FT-25-0300-003	300	25	1,5	9390	200	80,6
BM-LA1FT-25-0300-007	300	25	3,5	2220	255	83,4
BM-LA1FT-25-0300-011	300	25	5,5	1470	275	88,4

Kompensatory stalowe

AN1SH

Typ końcówek: Króćce rurowe do wspawania
Materiał mieszka: Stal AISI 321 (1.4541)
Materiał końcówek: Stal węglowa (1.0345)
Temp. pracy: Do +400°C
Ciśn. robocze: Do 6; 10; 16; bar (w zależności od wersji)

Dla temperatury pracy powyżej +20°C należy uwzględnić współczynnik korekcyjny.

Kompensator kątowy z króćcami do wspawania przeznaczony do montażu w instalacjach rurowych w celu kompensowania przemieszczeń kątowych w jednej płaszczyźnie. Wytrzymuje minimum 1000 pełnych cykli przemieszczeń (w temperaturze +20°C).

indeks	DN	ciśnienie robocze [bar]	przemieszczenie kątowe [± °]	króćce do wspawania średnica x grubość mm]	sprężystość kątowa [N/°]	długość zabudowy [mm]	masa [kg]
PN 6							
BM-AN1SH-06-0050-048	50	6	24	60,3 x 2,9	0,7	355	6,2
BM-AN1SH-06-0050-050	50	6	25	60,3 x 2,9	1,4	455	7,1
BM-AN1SH-06-0065-040	65	6	20	76,1 x 2,9	1,1	345	7,4
BM-AN1SH-06-0065-050	65	6	25	76,1 x 2,9	1,9	410	8,2
BM-AN1SH-06-0080-031	80	6	15,5	88,9 x 3,2	1,5	305	8
BM-AN1SH-06-0080-044	80	6	22	88,9 x 3,2	2,1	350	8,4
BM-AN1SH-06-0100-030	100	6	15	114,3 x 3,6	2,5	315	10,7
BM-AN1SH-06-0100-044	100	6	22	114,3 x 3,6	4,1	355	11,3
BM-AN1SH-06-0125-025	125	6	12,5	139,7 x 4,0	3,5	325	16,7
BM-AN1SH-06-0125-041	125	6	20,5	139,7 x 4,0	6,3	375	18,1
BM-AN1SH-06-0150-024	150	6	12	168,3 x 4,5	5,7	335	20,1
BM-AN1SH-06-0150-039	150	6	19,5	168,3 x 4,5	13	420	23,1
BM-AN1SH-06-0200-023	200	6	11,5	219,1 x 6,3	11	360	35,8
BM-AN1SH-06-0200-037	200	6	18,5	219,1 x 6,3	22	445	39,8
BM-AN1SH-06-0250-017	250	6	8,5	273,0 x 6,3	16	350	37,2
BM-AN1SH-06-0250-031	250	6	15,5	273,0 x 6,3	33	435	41,3
BM-AN1SH-06-0300-019	300	6	9,5	323,9 x 7,1	28	390	53,7
BM-AN1SH-06-0300-025	300	6	12,5	323,9 x 7,1	35	435	55,2
BM-AN1SH-06-0300-035	300	6	17,5	323,9 x 7,1	57	495	61
PN 10							
BM-AN1SH-10-0050-038	50	10	19	60,3 x 2,9	1	335	6,1
BM-AN1SH-10-0050-050	50	10	25	60,3 x 2,9	1,9	405	6,9
BM-AN1SH-10-0065-032	65	10	16	76,1 x 2,9	1,7	335	7,4
BM-AN1SH-10-0065-049	65	10	24,5	76,1 x 2,9	3	400	8,1
BM-AN1SH-10-0080-026	80	10	13	88,9 x 3,2	2,6	310	8,
BM-AN1SH-10-0080-050	80	10	25	88,9 x 3,2	6,4	385	9,5
BM-AN1SH-10-0100-028	100	10	14	114,3 x 3,6	5,5	320	11,1
BM-AN1SH-10-0100-035	100	10	17,5	114,3 x 3,6	6,6	355	11,6
BM-AN1SH-10-0125-021	125	10	10,5	139,7 x 4,0	5,7	325	16,4
BM-AN1SH-10-0125-030	125	10	15	139,7 x 4,0	9,6	365	17,6
BM-AN1SH-10-0150-019	150	10	9,5	168,3 x 4,5	12	320	20,5
BM-AN1SH-10-0150-033	150	10	16,5	168,3 x 4,5	20	405	22,3
BM-AN1SH-10-0200-018	200	10	9	219,1 x 6,3	25	350	37,3
BM-AN1SH-10-0200-027	200	10	13,5	219,1 x 6,3	30	395	38,3
BM-AN1SH-10-0200-039	200	10	19,5	219,1 x 6,3	49	460	44,
BM-AN1SH-10-0250-015	250	10	7,5	273,0 x 6,3	37	340	37,8
BM-AN1SH-10-0250-023	250	10	11,5	273,0 x 6,3	45	385	39,7
BM-AN1SH-10-0250-033	250	10	16,5	273,0 x 6,3	79	470	48,5
BM-AN1SH-10-0300-014	300	10	7	323,9 x 7,1	52	380	54,8

Kompensatory stalowe - AN1SH (dalszy ciąg tabeli)

indeks	DN	ciśnienie robocze [bar]	przemieszczenie kątowe [± °]	króćce do wspawania średnica x grubość mm]	sprężystość kątowa [N/°]	długość zabudowy [mm]	masa [kg]
PN 10							
BM-AN1SH-10-0300-026	300	10	13	323,9 x 7,1	86	465	59,1
BM-AN1SH-10-0300-034	300	10	17	323,9 x 7,1	131	535	69,4
PN 16							
BM-AN1SH-16-0050-034	50	16	17	60,3 x 2,9	1,6	335	6,1
BM-AN1SH-16-0050-050	50	16	25	60,3 x 2,9	3,5	415	7,1
BM-AN1SH-16-0065-028	65	16	14	76,1 x 2,9	2,6	335	7,4
BM-AN1SH-16-0065-050	65	16	25	76,1 x 2,9	6,4	410	8,5
BM-AN1SH-16-0080-022	80	16	11	88,9 x 3,2	4	310	8,
BM-AN1SH-16-0080-046	80	16	23	88,9 x 3,2	11	385	9,5
BM-AN1SH-16-0100-024	100	16	12	114,3 x 3,6	8,5	320	11,1
BM-AN1SH-16-0100-037	100	16	18,5	114,3 x 3,6	15	365	12,4
BM-AN1SH-16-0125-015	125	16	7,5	139,7 x 4,0	9,4	315	16,7
BM-AN1SH-16-0125-026	125	16	13	139,7 x 4,0	17	355	17,7
BM-AN1SH-16-0125-032	125	16	16	139,7 x 4,0	24	390	19,7
BM-AN1SH-16-0150-016	150	16	8	168,3 x 4,5	22	325	21,1
BM-AN1SH-16-0150-023	150	16	11,5	168,3 x 4,5	25	355	21,3
BM-AN1SH-16-0150-035	150	16	17,5	168,3 x 4,5	43	415	25,
BM-AN1SH-16-0200-016	200	16	8	219,1 x 6,3	46	335	37,9
BM-AN1SH-16-0200-025	200	16	12,5	219,1 x 6,3	57	400	40,5
BM-AN1SH-16-0200-033	200	16	16,5	219,1 x 6,3	93	490	48,
BM-AN1SH-16-0250-014	250	16	7	273,0 x 6,3	61	375	57,9
BM-AN1SH-16-0250-021	250	16	10,5	273,0 x 6,3	87	410	61,4
BM-AN1SH-16-0250-028	250	16	14	273,0 x 6,3	148	520	71,9
BM-AN1SH-16-0300-010	300	16	5	323,9 x 7,1	98	385	88,7
BM-AN1SH-16-0300-020	300	16	10	323,9 x 7,1	139	440	94,5
BM-AN1SH-16-0300-026	300	16	13	323,9 x 7,1	200	540	103,

Kompensatory stalowe

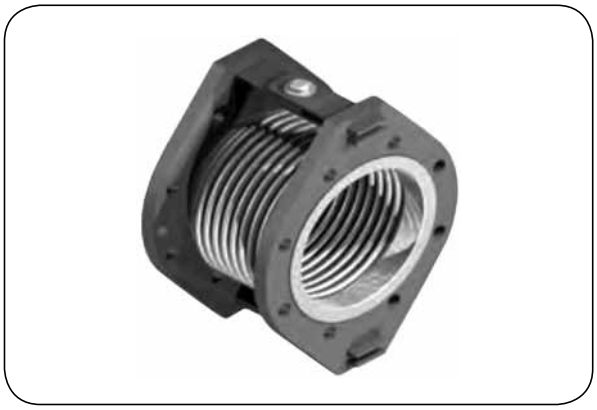

AN1BH

Typ końcówek: Kołnierze obrotowe EN 1092-1
Materiał mieszka: Stal AISI 321 (1.4541)
Materiał końcówek: Stal węglowa (1.0425)
Temp. pracy: Do +400°C
Ciśn. robocze: Do 6; 10; 16 bar (w zależności od wersji)

Dla temperatury pracy powyżej +20°C należy uwzględnić współczynnik korekcyjny.

Kompensator kątowy z kołnierzami obrotowymi przeznaczony do montażu w instalacjach rurowych w celu kompensowania przemieszczeń kątowych w jednej płaszczyźnie. Wytrzymuje minimum 1000 pełnych cykli przemieszczeń (w temperaturze +20°C).

indeks	DN	ciśnienie robocze [bar]	przemieszczenie kątowe [± °]	sprężystość kątowa [N/°]	długość zabudowy [mm]	masa [kg]
PN 6						
BM-AN1BH-06-0050-049	50	6	24,5	0,7	155	7,7
BM-AN1BH-06-0050-050	50	6	25	1,4	255	8,8
BM-AN1BH-06-0065-040	65	6	20	1,1	145	8,7
BM-AN1BH-06-0065-050	65	6	25	2	215	9,5
BM-AN1BH-06-0080-031	80	6	15,5	1,5	145	10,3
BM-AN1BH-06-0080-044	80	6	22	2,1	190	10,7
BM-AN1BH-06-0100-030	100	6	15	2,5	155	11,7
BM-AN1BH-06-0100-044	100	6	22	4,1	195	12,5
BM-AN1BH-06-0125-025	125	6	12,5	3,6	155	13,5
BM-AN1BH-06-0125-041	125	6	20,5	6,2	205	14,8
BM-AN1BH-06-0150-024	150	6	12	5,6	170	16,4
BM-AN1BH-06-0150-039	150	6	19,5	13	250	19,2
BM-AN1BH-06-0200-023	200	6	11,5	11	185	23,9
BM-AN1BH-06-0200-037	200	6	18,5	22	275	27,8
BM-AN1BH-06-0250-017	250	6	8,5	16	185	30,4
BM-AN1BH-06-0250-031	250	6	15,5	33	275	35,7
BM-AN1BH-06-0300-019	300	6	9,5	29	200	43,1
BM-AN1BH-06-0300-035	300	6	17,5	57	300	52,9
PN 10						
BM-AN1BH-10-0050-038	50	10	19	1	145	10,8
BM-AN1BH-10-0050-050	50	10	25	1,9	215	11,5
BM-AN1BH-10-0065-032	65	10	16	1,7	145	12,
BM-AN1BH-10-0065-049	65	10	24	3	215	12,7
BM-AN1BH-10-0080-027	80	10	13,5	2,4	155	13,2
BM-AN1BH-10-0080-050	80	10	25	6,4	240	14,8
BM-AN1BH-10-0100-029	100	10	14,5	5,4	160	15,4
BM-AN1BH-10-0100-035	100	10	17,5	6,5	195	15,9
BM-AN1BH-10-0125-030	125	10	15	9,5	195	18,6
BM-AN1BH-10-0125-042	125	10	21	18	280	21,6
BM-AN1BH-10-0150-019	150	10	9,5	12	160	22,2
BM-AN1BH-10-0150-033	150	10	16,5	19	245	24,6
BM-AN1BH-10-0200-027	200	10	13,5	29	225	28,7
BM-AN1BH-10-0200-039	200	10	19,5	49	295	33,3
BM-AN1BH-10-0250-023	250	10	11,5	45	235	42,7
BM-AN1BH-10-0250-033	250	10	16,5	79	325	50,6
BM-AN1BH-10-0300-014	300	10	7	51	190	52,2
BM-AN1BH-10-0300-026	300	10	13	85	275	58,9

Kompensatory stalowe - AN1BH (dalszy ciąg tabeli)

indeks	DN	ciśnienie robocze [bar]	przemieszczenie kątowe [± °]	sprężystość kątowa [N/°]	długość zabudowy [mm]	masa [kg]
PN 16						
BM-AN1BH-16-0050-034	50	16	17	1,6	145	10,8
BM-AN1BH-16-0050-050	50	16	25	3,4	225	11,8
BM-AN1BH-16-0065-028	65	16	14	2,6	145	12,
BM-AN1BH-16-0065-050	65	16	25	6,4	220	13,4
BM-AN1BH-16-0080-023	80	16	11,5	3,8	155	13,2
BM-AN1BH-16-0080-046	80	16	23	11	240	14,8
BM-AN1BH-16-0100-024	100	16	12	8,5	160	15,4
BM-AN1BH-16-0100-037	100	16	18,5	15	210	16,7
BM-AN1BH-16-0125-026	125	16	13	17	190	19,1
BM-AN1BH-16-0125-032	125	16	16	24	225	20,6
BM-AN1BH-16-0150-023	150	16	11,5	25	195	23,6
BM-AN1BH-16-0150-035	150	16	17,5	44	265	26,8
BM-AN1BH-16-0200-025	200	16	12,5	57	245	34,5
BM-AN1BH-16-0200-033	200	16	16,5	93	340	41,6
BM-AN1BH-16-0250-014	250	16	7	61	225	59,6
BM-AN1BH-16-0250-021	250	16	10,5	87	265	63,3
BM-AN1BH-16-0300-020	300	16	10	138	255	69,
BM-AN1BH-16-0300-026	300	16	13	199	345	81,2

Kompensatory stalowe

AN1FH

Typ końcówek: Kołnierze stałe EN 1092-1
Materiał mieszka: Stal AISI 321 (1.4541)
Materiał końcówek: Stal węglowa (1.0425)
Temp. pracy: Do +400°C
Ciśn. robocze: Do 6; 10; 16 bar (w zależności od wersji)

Dla temperatury pracy powyżej +20°C należy uwzględnić współczynnik korekcyjny.

Kompensator kątowy z kołnierzami stałymi przeznaczony do montażu w instalacjach rurowych w celu kompensowania przemieszczeń kątowych w jednej płaszczyźnie. Wytrzymuje minimum 1000 pełnych cykli przemieszczeń (w temperaturze +20°C).

indeks	DN	ciśnienie robocze [bar]	przemieszczenie kątowe [± °]	sprężystość kątowa [N/°]	długość zabudowy [mm]	masa [kg]
PN 6						
BM-AN1FH-06-0050-048	50	6	24	0,8	150	7,7
BM-AN1FH-06-0050-050	50	6	25	1,4	245	8,6
BM-AN1FH-06-0065-040	65	6	20	1,1	140	8,6
BM-AN1FH-06-0065-050	65	6	25	1,9	205	9,5
BM-AN1FH-06-0080-031	80	6	15,5	1,5	125	10,2
BM-AN1FH-06-0080-043	80	6	21,5	2,1	170	10,6
BM-AN1FH-06-0100-030	100	6	15	2,5	135	11,6
BM-AN1FH-06-0100-044	100	6	22	4,1	175	12,4
BM-AN1FH-06-0125-025	125	6	12,5	3,6	135	13,4
BM-AN1FH-06-0125-041	125	6	20,5	6,3	185	14,3
BM-AN1FH-06-0150-024	150	6	12	5,6	150	16,3
BM-AN1FH-06-0150-039	150	6	19,5	13	230	19,
BM-AN1FH-06-0200-023	200	6	11,5	11	165	23,4
BM-AN1FH-06-0200-037	200	6	18,5	21	250	27,6
BM-AN1FH-06-0250-017	250	6	8,5	16	165	30,2
BM-AN1FH-06-0250-031	250	6	15,5	32	250	35,4
BM-AN1FH-06-0300-019	300	6	9,5	29	180	42,2
BM-AN1FH-06-0300-035	300	6	17,5	57	275	52,4
PN 10						
BM-AN1FH-10-0050-038	50	10	19	1	140	10,7
BM-AN1FH-10-0050-050	50	10	25	1,8	205	11,5
BM-AN1FH-10-0065-031	65	10	15,5	1,7	140	11,9
BM-AN1FH-10-0065-049	65	10	24,5	3	205	12,7
BM-AN1FH-10-0080-026	80	10	13	2,5	135	13,1
BM-AN1FH-10-0080-050	80	10	25	6,4	215	14,6
BM-AN1FH-10-0100-028	100	10	14	5,5	140	15,1
BM-AN1FH-10-0100-035	100	10	17,5	6,6	175	15,8
BM-AN1FH-10-0125-030	125	10	15	9,6	175	18,3
BM-AN1FH-10-0125-042	125	10	21	18	255	20,8
BM-AN1FH-10-0150-019	150	10	9,5	12	140	22,1
BM-AN1FH-10-0150-033	150	10	16,5	19	220	24,4
BM-AN1FH-10-0200-027	200	10	13,5	30	205	28,6
BM-AN1FH-10-0200-038	200	10	19	50	275	33,1
BM-AN1FH-10-0250-023	250	10	11,5	45	215	42,4
BM-AN1FH-10-0250-033	250	10	16,5	78	300	50,3
BM-AN1FH-10-0300-014	300	10	7	51	165	51,7
BM-AN1FH-10-0300-026	300	10	13	85	255	58,5

Kompensatory stalowe - AN1FH (dalszy ciąg tabeli)

indeks	DN	ciśnienie robocze [bar]	przemieszczenie kątowe [± °]	sprężystość kątowa [N/°]	długość zabudowy [mm]	masa [kg]
PN 16						
BM-AN1FH-16-0050-034	50	16	17	1,6	140	10,7
BM-AN1FH-16-0050-050	50	16	25	3,4	215	11,8
BM-AN1FH-16-0065-027	65	16	13,5	2,7	140	11,9
BM-AN1FH-16-0065-050	65	16	25	6,4	215	13,4
BM-AN1FH-16-0080-023	80	16	11,5	3,8	135	13,1
BM-AN1FH-16-0080-046	80	16	23	10	215	14,6
BM-AN1FH-16-0100-024	100	16	12	8,6	140	15,1
BM-AN1FH-16-0100-037	100	16	18,5	16	190	16,3
BM-AN1FH-16-0125-026	125	16	13	17	165	18,7
BM-AN1FH-16-0125-032	125	16	16	24	200	20,5
BM-AN1FH-16-0150-023	150	16	11,5	25	175	23,1
BM-AN1FH-16-0150-035	150	16	17,5	44	240	26,6
BM-AN1FH-16-0200-025	200	16	12,5	58	225	34,4
BM-AN1FH-16-0200-033	200	16	16,5	93	315	41,4
BM-AN1FH-16-0250-014	250	16	7	62	205	58,4
BM-AN1FH-16-0250-021	250	16	10,5	88	245	62,9
BM-AN1FH-16-0300-020	300	16	10	138	230	68,5
BM-AN1FH-16-0300-026	300	16	13	199	320	80,7

Kompensatory stalowe

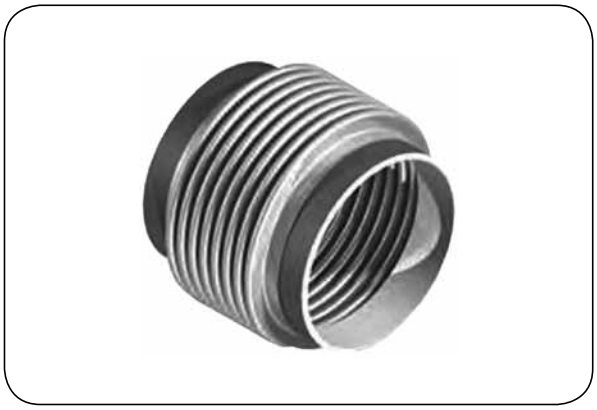

US1SU

Typ końcówek: Króćce rurowe do wspawania
Materiał mieszka: Stal AISI 321 (1.4541)
Materiał końcówek: Stal węglowa (1.0345)
Temp. pracy: Do +550°C
Ciśn. robocze: Do 1 bar

Kompensator osiowy wydechowy z króćcami do wspawania przeznaczony do montażu w instalacjach rurowych w celu kompensowania przemieszczeń osiowych. Wytrzymuje minimum 1000 pełnych cykli przemieszczeń (w temperaturze +550°C).

indeks	DN	ciśnienie robocze [bar]	przemieszczenia			króćce do wspawania, średnica x grubość mm]	sprężystość			długość zabudowy [mm]	masa [kg]
			osiowe [± mm]	poprzeczne [± mm]	kątowe [± °]		osiowa [N/mm]	poprzeczna [N/mm]	kątowa [Nm/°]		
BM-US1SU-01-0050-030	50	1	15	9	25	60,3 x 2,9	73	36	0,6	215	0,7
BM-US1SU-01-0050-049	50	1	24,5	25	25	60,3 x 2,9	45	8,1	0,4	280	0,8
BM-US1SU-01-0065-034	65	1	17	7,5	25	76,1 x 2,9	64	65	0,9	205	0,8
BM-US1SU-01-0065-056	65	1	28	21	25	76,1 x 2,9	63	23	0,9	270	1,3
BM-US1SU-01-0080-034	80	1	17	4	19	88,9 x 3,2	64	233	1,4	165	1,2
BM-US1SU-01-0080-056	80	1	28	11	25	88,9 x 3,2	38	51	0,9	210	1,4
BM-US1SU-01-0080-085	80	1	42,5	25,5	25	88,9 x 3,2	26	15	0,6	270	1,5
BM-US1SU-01-0100-049	100	1	24,5	4,5	21,5	114,3 x 3,6	40	274	1,5	165	1,7
BM-US1SU-01-0100-070	100	1	35	9,5	25	114,3 x 3,6	29	87	1,1	200	1,7
BM-US1SU-01-0100-119	100	1	59,5	29,5	25	114,3 x 3,6	27	26	1	275	2,6
BM-US1SU-01-0125-049	125	1	24,5	3,5	18	139,7 x 4,0	46	459	2,4	165	2,2
BM-US1SU-01-0125-084	125	1	42	11,5	25	139,7 x 4,0	42	135	2,2	215	3,2
BM-US1SU-01-0125-125	125	1	62,5	32,5	25	139,7 x 4,0	47	39	2,4	315	4,9
BM-US1SU-01-0150-054	150	1	27	3,5	16,5	168,3 x 4,5	51	598	3,8	175	2,6
BM-US1SU-01-0150-109	150	1	54,5	15,5	25	168,3 x 4,5	26	75	1,9	250	3,4
BM-US1SU-01-0150-158	150	1	79	47	25	168,3 x 4,5	48	29	3,5	405	6,8
BM-US1SU-01-0200-076	200	1	38	5	18	219,1 x 6,3	40	578	4,9	190	4,5
BM-US1SU-01-0200-120	200	1	60	16	25	219,1 x 6,3	62	206	7,6	275	7,3
BM-US1SU-01-0200-149	200	1	74,5	24	25	219,1 x 6,3	32	74	4	310	7,1
BM-US1SU-01-0250-067	250	1	33,5	3,5	13	273,0 x 6,3	59	1210	11	190	6,1
BM-US1SU-01-0250-144	250	1	72	19	25	273,0 x 6,3	39	134	7,3	310	8,8
BM-US1SU-01-0250-194	250	1	97	36,5	25	273,0 x 6,3	47	76	8,6	400	14,3
BM-US1SU-01-0300-069	300	1	34,5	3	11,5	323,9 x 7,1	70	1860	18	190	9,1
BM-US1SU-01-0300-121	300	1	60,5	9	20	323,9 x 7,1	21	220	5,3	245	8,5
BM-US1SU-01-0300-207	300	1	103,5	35	25	323,9 x 7,1	48	98	13	415	17,6

Kompensatory stalowe

US1BU

Typ końcówek: Kołnierze obrotowe DIN 86044
Materiał mieszka: Stal AISI 321 (1.4541)
Materiał końcówek: Stal węglowa (1.0460 lub 1.0038)
Temp. pracy: Do +400°C
Ciśn. robocze: Do 1 bar

Kompensator osiowy wydechowy z kołnierzami obrotowymi przeznaczony do montażu w instalacjach rurowych w celu kompensowania przemieszczeń osiowych. Wytrzymuje minimum 1000 pełnych cykli przemieszczeń (w temperaturze +550°C).

indeks	DN	ciśnienie robocze [bar]	przemieszczenia			sprężystość			długość zabudowy [mm]	masa [kg]
			osiowe [± mm]	poprzeczne [± mm]	kątowe [± °]	osiowa [N/mm]	poprzeczna [N/mm]	kątowa [Nm/°]		
BM-US1BU-01-0050-030	50	1	15	9	25	73	36	0,6	140	5,8
BM-US1BU-01-0050-049	50	1	24,5	25	25	45	8,1	0,4	210	5,9
BM-US1BU-01-0065-034	65	1	17	7,5	25	64	65	0,9	130	6,7
BM-US1BU-01-0065-055	65	1	27,5	19,5	25	40	16	0,6	190	6,9
BM-US1BU-01-0065-073	65	1	36,5	34	25	31	7	0,4	235	7,
BM-US1BU-01-0080-034	80	1	17	4	19	64	233	1,4	135	7,6
BM-US1BU-01-0080-056	80	1	28	11	25	38	51	0,9	180	7,9
BM-US1BU-01-0080-085	80	1	42,5	25,5	25	26	15	0,6	235	8,
BM-US1BU-01-0100-049	100	1	24,5	4,5	21,5	40	274	1,5	145	9,5
BM-US1BU-01-0100-070	100	1	35	9,5	25	29	87	1,1	180	9,6
BM-US1BU-01-0100-119	100	1	59,5	29,5	25	27	26	1	255	10,7
BM-US1BU-01-0125-049	125	1	24,5	3,5	18	46	459	2,4	145	11,7
BM-US1BU-01-0125-084	125	1	42	11,5	25	42	135	2,2	195	12,7
BM-US1BU-01-0125-125	125	1	62,5	32,5	25	47	39	2,4	290	14,4
BM-US1BU-01-0150-054	150	1	27	3,5	16,5	51	598	3,8	165	15,3
BM-US1BU-01-0150-109	150	1	54,5	15,5	25	26	75	1,9	240	15,9
BM-US1BU-01-0150-158	150	1	78	47	25	48	29	3,5	390	19,3
BM-US1BU-01-0200-076	200	1	38	5	18	40	578	4,9	155	11,4
BM-US1BU-01-0200-130	200	1	65	16	25	24	97	2,9	225	12,4
BM-US1BU-01-0200-149	200	1	74,5	24	25	32	74	4	275	13,8
BM-US1BU-01-0250-067	250	1	33,5	3,5	13	59	1210	11	155	13,6
BM-US1BU-01-0250-144	250	1	72	19	25	39	134	7,3	275	16,6
BM-US1BU-01-0250-194	250	1	97	36,5	25	47	76	8,6	370	22,1
BM-US1BU-01-0300-077	300	1	38,5	3,5	12,5	70	1980	18	170	19,6
BM-US1BU-01-0300-118	300	1	59	9	19,5	21	217	5	220	19,6
BM-US1BU-01-0300-207	300	1	103,5	35	25	48	98	13	385	28,1